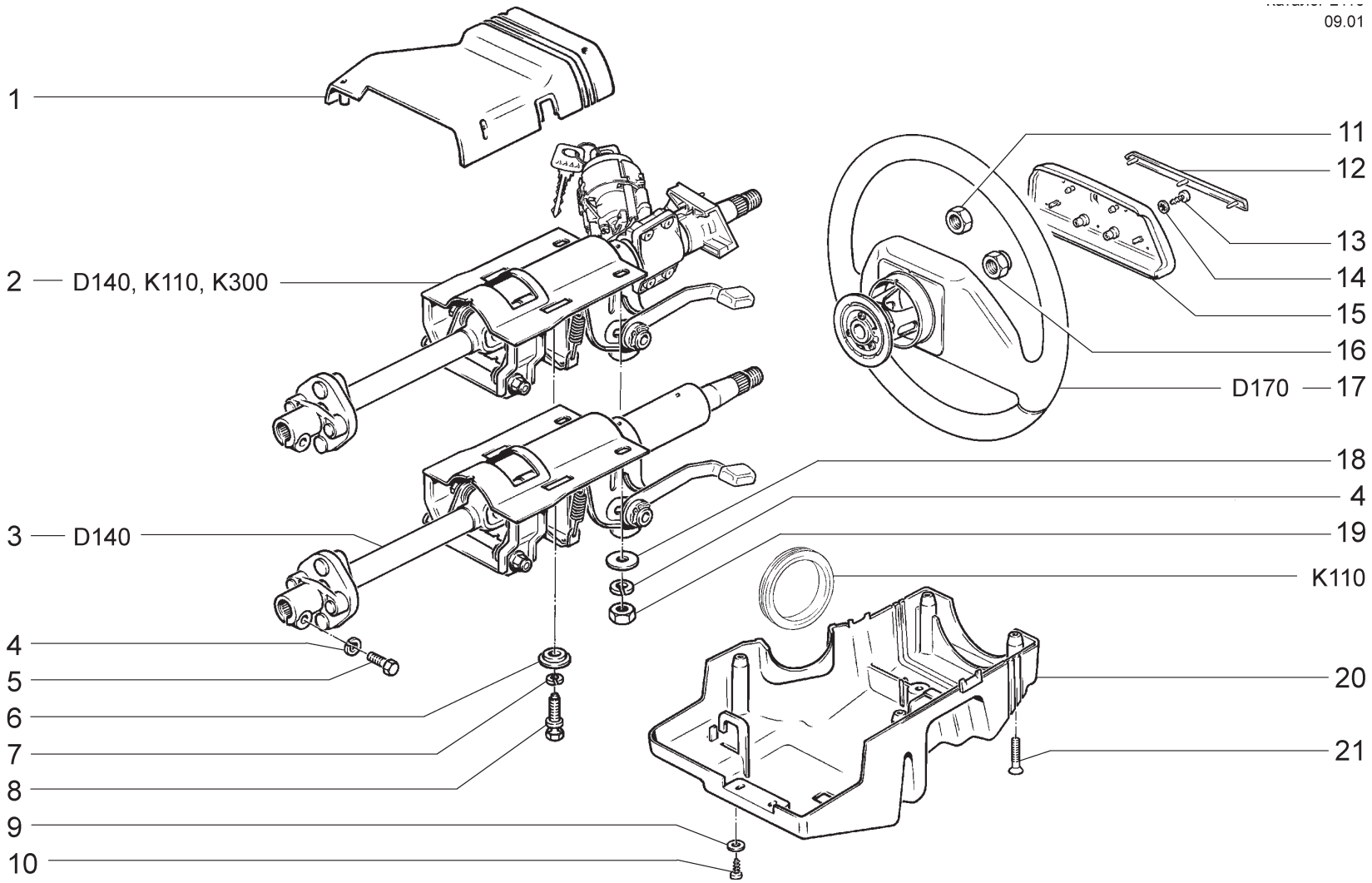


**04241**
→ 09.01

| | | | | | | |
|---|---|---|---|---|---|---|
| **D100** | **Колонка рулевая**<br>**Steering column**<br>**Colonne de direction**<br>**Lenksäule**<br>**Columna de dirección** | **2110** | **(01)** | **21111-01** | **(02)** | |
| | | **21102** | **(03)** | **21111-02** | **(02)** | |
| | | **21103** | **(03)** | **21113** | **(02)** | |
| | | **21108** | **(01)** | **2112** | **(03)** | |
| | | **2111** | **(03)** | **21122** | **(01)** | |
| | | **21111** | **(02)** | | | |

| п. It. | № изв. Notif. N. | Дата Not.Data | Номер детали Part N. | Применяемость Application | Кол QTY | RUS Наименование | GB Description | F Désignation | D Benennung | E Denominación |
|---|---|---|---|---|---|---|---|---|---|---|
| 1 | | | + 2110-3403070 | | 1 | Кожух верхний | Upper column shroud | Capot supérieur | Deckel, oben | Cubierta superior |
| 2 | | | 2110-3400024 | (01) (03) (GM-11) | 1 | Вал рулевой в сборе | Steering shaft assy | Arbre de direction complète | Lenkspindel komplett | Arbol de dirección en conjunto |
| 2 | | | + 2110-3400024-20 | (02) (03) | 1 | Вал рулевой в сборе | Steering shaft assy | Arbre de direction complète | Lenkspindel komplett | Arbol de dirección en conjunto |
| 3 | | | 2110-3401100 | (02) (03) (GM-11) | 1 | Вал рулевого управления | Steering shaft | Arbre de direction | Lenkspindel | Arbol de dirección |
| 3 | | | + 2110-3401100-20 | (02) (03) | 1 | Вал рулевого управления | Steering shaft | Arbre de direction | Lenkspindel | Arbol de dirección |
| 4 | | | 10516670 | | 3 | Шайба 8 пружинная | Spring washer 8 | Rondelle élastique 8 | Federscheibe 8 | Arandela 8 elástica |
| 5 | | | 16043621 | | 1 | Болт М8х25 | Bolt M8x25 | Boulon M8x25 | Schraube M8x25 | Tornillo M8x25 |
| 6 | | | + 2110-3403044 | | 2 | Пластина | Plate | Plaque | Platte | Placa |
| 7 | | | 10516470 | | 2 | Шайба 6 пружинная | Spring washer 6 | Rondelle élastique 6 | Federscheibe 6 | Arandela 6 elástica |
| 8 | | | + 2110-3704324 | | 2 | Болт М6 | Bolt M6 | Boulon M6 | Schraube M6 | Tornillo M6 |
| 9 | | | 10519301 | | 3 | Шайба 5 | Washer 5 | Rondelle 5 | Scheibe 5 | Arandela 5 |
| 10 | | | 17671001 | | 3 | Винт самонарезающий | Self-tapping screw | Vis taraudeuse | Blechschraube | Tornillo autorroscante |
| 11 | 07220 | ->10.98 | 10791411 | | 1 | Гайка М16х1,5 низкая | Thin nut M16x1.5 | Ecrou bas M16x1,5 | Flachmutter M16x1,5 | Tuerca M16x1,5 baja |
| 12 | | | + 2110-3402088-01 | | 1 | Молдинг руля | Molding | Enjoliveur | Zierleiste | Moldura |
| 13 | | | 17670501 | | 2 | Винт самонарезающий | Self-tapping screw | Vis taraudeuse | Blechschraube | Tornillo autorroscante |
| 14 | | | 12605170 | | 2 | Шайба 4 стопорная | Lock washer 4 | Rondelle d'arrêt 4 | Sicherungsscheibe 4 | Arandela 4 de fijación |
| 15 | | | + 2110-3402060 | | 1 | Крышка кнопки звукового сигнала | Horn push pad | Couvercle de contacteur d'avertisseur sonore | Lenkradschalterdeckel | Cubierta del interruptor |
| 16 | 7220 | 10.98-> | + 2110-3402136 | | 1 | Гайка | Nut | Ecrou | Mutter | Tuerca |
| 17 | | | + 2110-3402012 | | 1 | Колесо рулевое в сборе | Steering wheel assy | Volant de direction complet | Lenkrad komplett | Volante de dirección en conjunto |
| 18 | | | 12646701 | | 2 | Шайба 8 | Washer 8 | Rondelle 8 | Scheibe 8 | Arandela 8 |
| 19 | | | 16100811 | | 2 | Гайка М8 | Nut M8 | Ecrou M8 | Mutter M8 | Tuerca M8 |
| 20 | | | + 2110-3403072 | | 1 | Кожух нижний | Lower column shroud | Capot inférieur | Deckel, unten | Cubierta inferior |
| 21 | | | 13311201 | | 4 | Винт М5х20 | Screw M5x20 | Vis M5x20 | Schraube M5x20 | Tornillo M5x20 |

**D100**

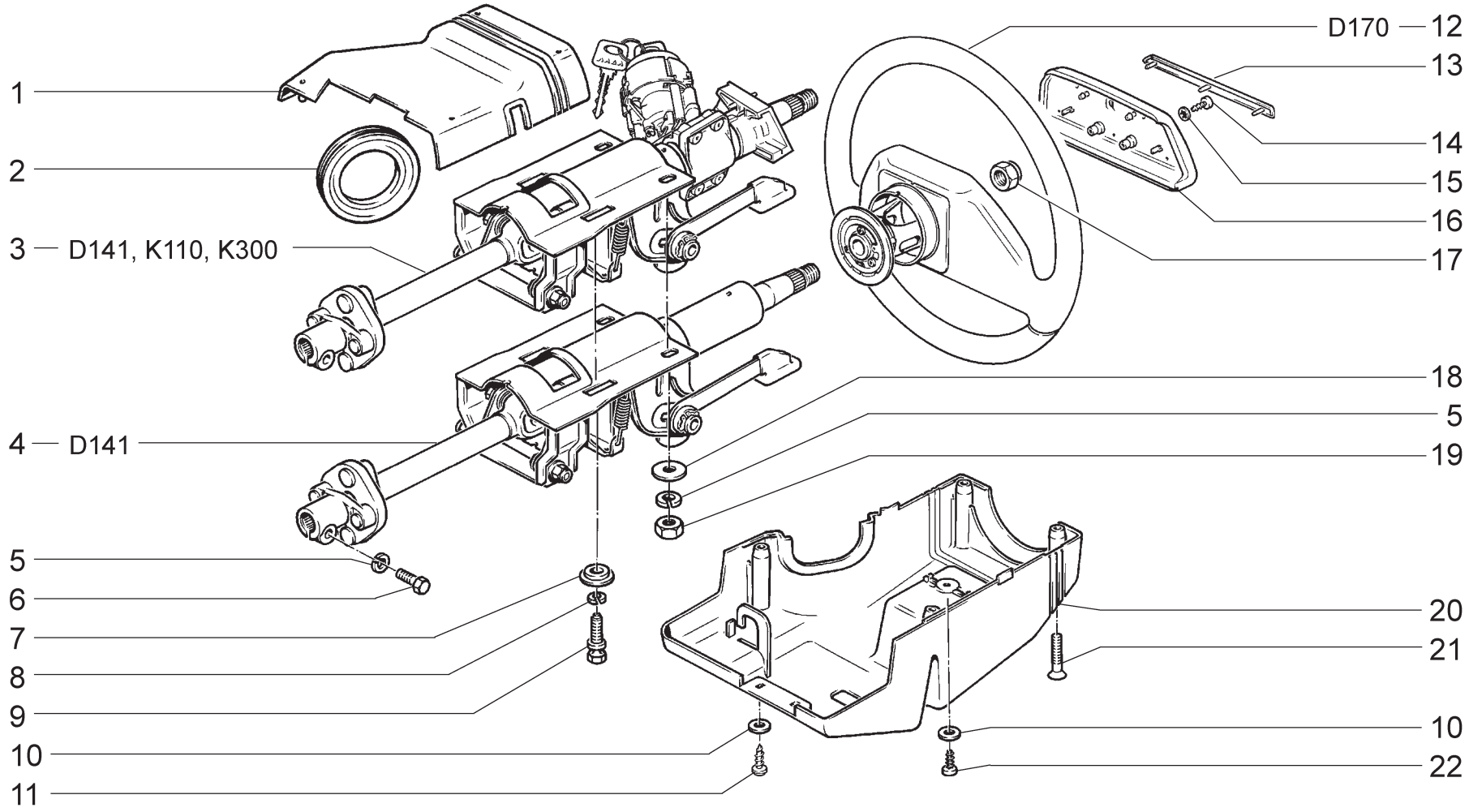


**4241**
09.01 →

| | | | | | | | | | | | |
|---|---|---|---|---|---|---|---|---|---|---|---|
| **D101** | **Колонка рулевая**<br>**Steering column**<br>**Colonne de direction**<br>**Lenksäule**<br>**Columna de dirección** | **2110** | **(01)** | **21103-01** | **(01)** | **2111** | **(03)** | **21113-02** | **(01)** | **21122-02** | **(01)** |
| | | **21101** | **(01)** | **21103-02** | **(01)** | **2111-01** | **(01)** | **2112** | **(01)** | | |
| | | **21102** | **(01)** | **21103-03** | **(01)** | **2111-02** | **(01)** | **2112-01** | **(01)** | | |
| | | **21102-01** | **(01)** | **21104** | **(01)** | **21111** | **(01)** | **2112-02** | **(01)** | | |
| | | **21102-02** | **(01)** | **21104-01** | **(01)** | **21113** | **(01)** | **21122** | **(01)** | | |
| | | **21103** | **(01)** | **21108** | **(02)** | **21113-01** | **(01)** | **21122-01** | **(01)** | | |

| п. It. | № изв. Notif. N. | Дата Not.Data | Номер детали Part N. | Применяемость Application | Кол QTY | RUS Наименование | GB Description | F Désignation | D Benennung | E Denominación |
|---|---|---|---|---|---|---|---|---|---|---|
| 1 | | | + 2110-3403070-10 | | 1 | Кожух верхний | Upper column shroud | Capot supérieur | Deckel, oben | Cubierta superior |
| 2 | | | + 2110-3403204 | | 1 | Кольцо уплотнительное | Sealing ring | Bague d'étanchéité | Dichtring | Anillo de empaquetadura |
| 3 | | | + 2110-3400024-20 | (01) (03-110) | 1 | Вал рулевой в сборе | Steering shaft assy | Arbre de direction complète | Lenkspindel komplett | Arbol de dirección en conjunto |
| 3 | | | + 2110-3400024-40 | (02) (03-10) | 1 | Вал рулевой в сборе | Steering shaft assy | Arbre de direction complète | Lenkspindel komplett | Arbol de dirección en conjunto |
| 4 | | | + 2110-3401100-20 | (01) (03-110) | 1 | Вал рулевого управления | Steering shaft | Arbre de direction | Lenkspindel | Arbol de dirección |
| 4 | | | + 2110-3401100-40 | (02) (03-10) | 1 | Вал рулевого управления | Steering shaft | Arbre de direction | Lenkspindel | Arbol de dirección |
| 5 | | | 10516670 | | 3 | Шайба 8 пружинная | Spring washer 8 | Rondelle élastique 8 | Federscheibe 8 | Arandela 8 elástica |
| 6 | | | 16043621 | | 1 | Болт M8x25 | Bolt M8x25 | Boulon M8x25 | Schraube M8x25 | Tornillo M8x25 |
| 7 | | | + 2110-3403044 | | 2 | Пластина | Plate | Plaque | Platte | Placa |
| 8 | | | 10516470 | | 2 | Шайба 6 пружинная | Spring washer 6 | Rondelle élastique 6 | Federscheibe 6 | Arandela 6 elástica |
| 9 | | | + 2110-3704324 | | 2 | Болт M6 | Bolt M6 | Boulon M6 | Schraube M6 | Tornillo M6 |
| 10 | | | 10519301 | | 3 | Шайба 5 | Washer 5 | Rondelle 5 | Scheibe 5 | Arandela 5 |
| 11 | | | + 2114-5325388 | | 2 | Винт самонарезающий | Self-tapping screw | Vis taraudeuse | Blechschraube | Tornillo autorroscante |
| 12 | | | + 2110-3402012 | | 1 | Колесо рулевое в сборе | Steering wheel assy | Volant de direction complet | Lenkrad komplett | Volante de dirección en conjunto |
| 13 | | | + 2110-3402088-01 | | 1 | Молдинг руля | Molding | Enjoliveur | Zierleiste | Moldura |
| 14 | | | 17670501 | | 2 | Винт самонарезающий | Self-tapping screw | Vis taraudeuse | Blechschraube | Tornillo autorroscante |
| 15 | | | 12605170 | | 2 | Шайба 4 стопорная | Lock washer 4 | Rondelle d'arrêt 4 | Sicherungsscheibe 4 | Arandela 4 de fijación |
| 16 | | | + 2110-3402060 | | 1 | Крышка кнопки звукового сигнала | Horn push pad | Couvercle de contacteur d'avertisseur sonore | Lenkradschalterdeckel | Cubierta del interruptor |
| 17 | | | + 2110-3402136 | | 1 | Гайка | Nut | Ecrou | Mutter | Tuerca |
| 18 | | | 12646701 | | 2 | Шайба 8 | Washer 8 | Rondelle 8 | Scheibe 8 | Arandela 8 |
| 19 | | | 16100811 | | 2 | Гайка M8 | Nut M8 | Ecrou M8 | Mutter M8 | Tuerca M8 |
| 20 | | | + 2110-3403072-10 | | 1 | Кожух нижний | Lower column shroud | Capot inférieur | Deckel, unten | Cubierta inferior |
| 21 | | | 13311201 | | 4 | Винт M5x20 | Screw M5x20 | Vis M5x20 | Schraube M5x20 | Tornillo M5x20 |
| 22 | | | 17671101 | | 1 | Винт самонарезающий | Self-tapping screw | Vis taraudeuse | Blechschraube | Tornillo autorroscante |

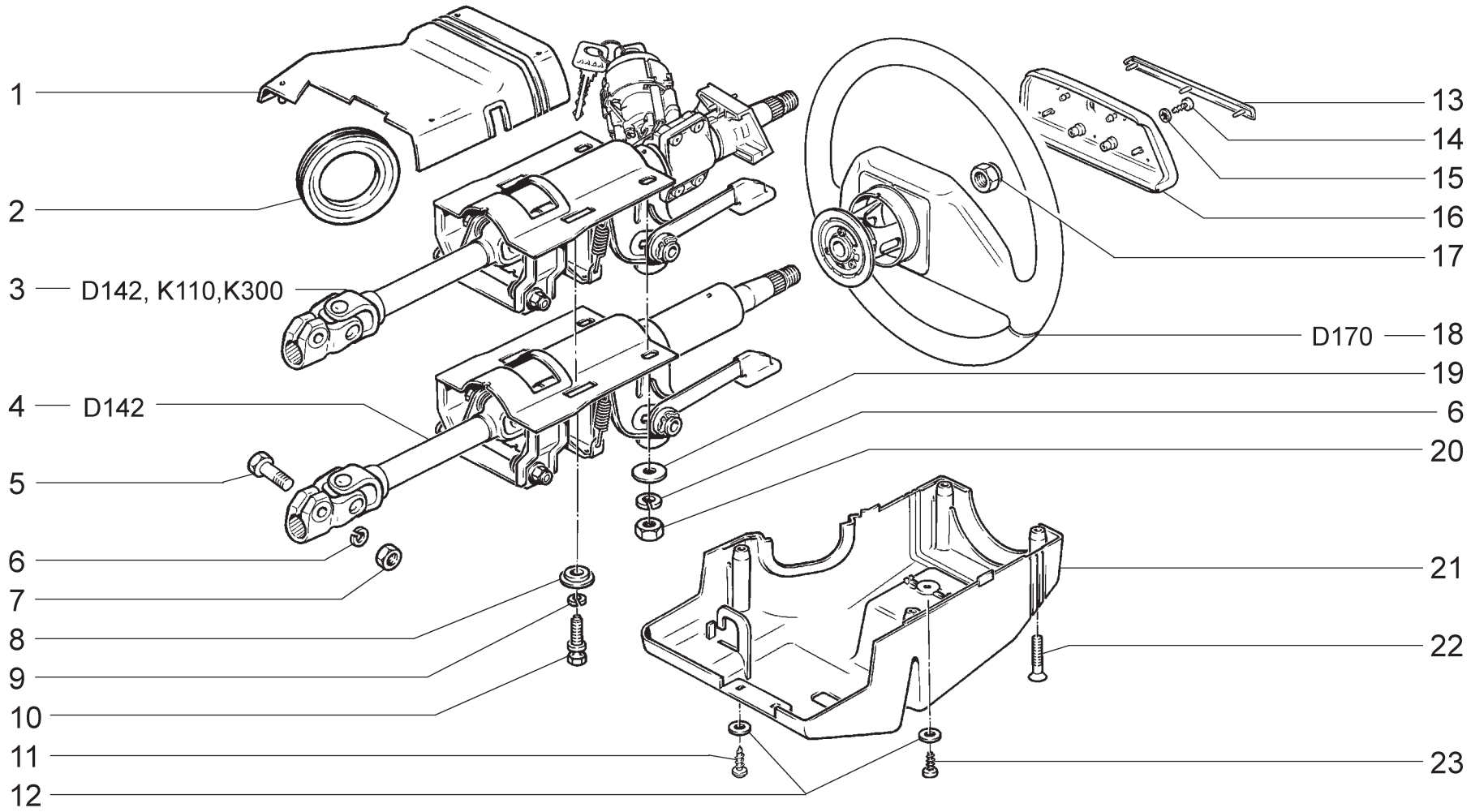


| | | | | |
|---|---|---|---|---|
| **D102** | **(16,124,125,136)**<br>**Колонка рулевая**<br>**Steering column**<br>**Colonne de direction**<br>**Lenksäule**<br>**Columna de dirección** | **21102**<br>**21102-01**<br>**21102-02**<br>**21103**<br>**21103-01**<br>**21103-02** | **2111**<br>**2111-01**<br>**2111-02**<br>**21113**<br>**21113-01**<br>**21113-02** | **2112**<br>**2112-01**<br>**2112-02**<br>**21122**<br>**21122-01**<br>**21122-02** |

| п. It. | № изв. Notif. N. | Дата Not.Data | Номер детали Part N. | Применяемость Application | Кол QTY | RUS Наименование | GB Description | F Désignation | D Benennung | E Denominación |
|---|---|---|---|---|---|---|---|---|---|---|
| 1 | | | + 2110-3403070-10 | | 1 | Кожух верхний | Upper column shroud | Capot supérieur | Deckel, oben | Cubierta superior |
| 2 | | | + 2110-3403204 | | 1 | Кольцо уплотнительное | Sealing ring | Bague d'étanchéité | Dichtring | Anillo de empaquetadura |
| 3 | | | + 2110-3400024-50 | | 1 | Вал рулевой в сборе | Steering shaft assy | Arbre de direction complète | Lenkspindel komplett | Arbol de dirección en conjunto |
| 4 | | | + 2110-3401100-50 | | 1 | Вал рулевого управления | Steering shaft | Arbre de direction | Lenkspindel | Arbol de dirección |
| 5 | | | 16042631 | | 1 | Болт M8x35 | Bolt M8x35 | Boulon M8x35 | Schraube M8x35 | Tornillo M8x35 |
| 6 | | | 10516670 | | 3 | Шайба 8 пружинная | Spring washer 8 | Rondelle élastique 8 | Federscheibe 8 | Arandela 8 elástica |
| 7 | | | 16100821 | | 1 | Гайка M8 | Nut M8 | Ecrou M8 | Mutter M8 | Tuerca M8 |
| 8 | | | + 2110-3403044 | | 2 | Пластина | Plate | Plaque | Platte | Placa |
| 9 | | | 10516470 | | 2 | Шайба 6 пружинная | Spring washer 6 | Rondelle élastique 6 | Federscheibe 6 | Arandela 6 elástica |
| 10 | | | + 2110-3704324 | | 2 | Болт M6 | Bolt M6 | Boulon M6 | Schraube M6 | Tornillo M6 |
| 11 | | | + 2114-5325388 | | 2 | Винт самонарезающий | Self-tapping screw | Vis taraudeuse | Blechschraube | Tornillo autorroscante |
| 12 | | | 10519301 | | 3 | Шайба 5 | Washer 5 | Rondelle 5 | Scheibe 5 | Arandela 5 |
| 13 | | | + 2110-3402088-01 | | 1 | Молдинг руля | Molding | Enjoliveur | Zierleiste | Moldura |
| 14 | | | 17670501 | | 2 | Винт самонарезающий | Self-tapping screw | Vis taraudeuse | Blechschraube | Tornillo autorroscante |
| 15 | | | 12605170 | | 2 | Шайба 4 стопорная | Lock washer 4 | Rondelle d'arrêt 4 | Sicherungsscheibe 4 | Arandela 4 de fijación |
| 16 | | | + 2110-3402060 | | 1 | Крышка кнопки звукового сигнала | Horn push pad | Couvercle de contacteur d'avertisseur sonore | Lenkradschalterdeckel | Cubierta del interruptor |
| 17 | | | + 2110-3402136 | | 1 | Гайка | Nut | Ecrou | Mutter | Tuerca |
| 18 | | | + 2110-3402012 | | 1 | Колесо рулевое в сборе | Steering wheel assy | Volant de direction complet | Lenkrad komplett | Volante de dirección en conjunto |
| 19 | | | 12646701 | | 2 | Шайба 8 | Washer 8 | Rondelle 8 | Scheibe 8 | Arandela 8 |
| 20 | | | 16100811 | | 2 | Гайка M8 | Nut M8 | Ecrou M8 | Mutter M8 | Tuerca M8 |
| 21 | | | + 2110-3403072-10 | | 1 | Кожух нижний | Lower column shroud | Capot inférieur | Deckel, unten | Cubierta inferior |
| 22 | | | 13311201 | | 4 | Винт M5x20 | Screw M5x20 | Vis M5x20 | Schraube M5x20 | Tornillo M5x20 |
| 23 | | | 17671101 | | 1 | Винт самонарезающий | Self-tapping screw | Vis taraudeuse | Blechschraube | Tornillo autorroscante |

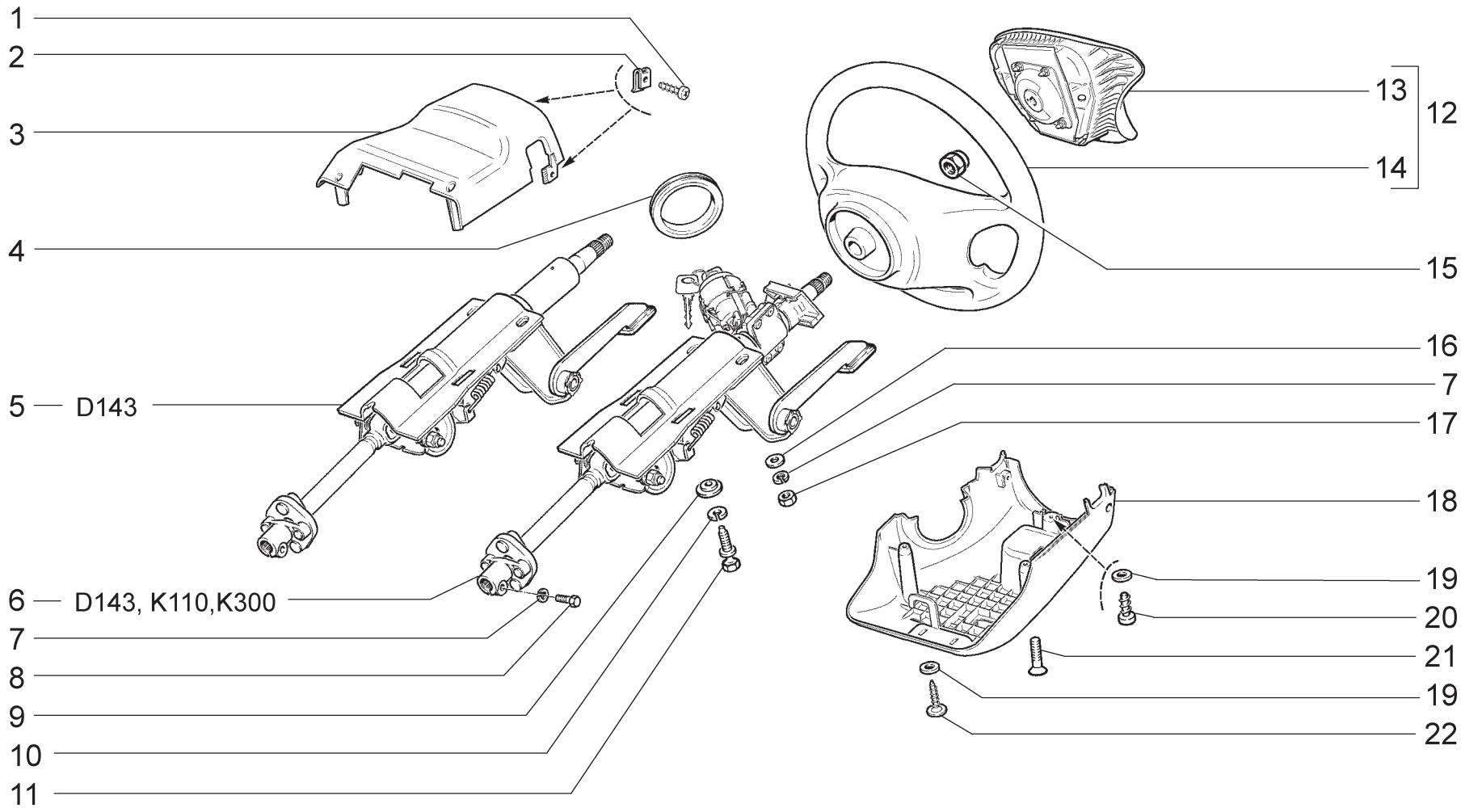


| | | | | |
|---|---|---|---|---|
| **D103** | **(133,137)**<br>**Колонка рулевая**<br>**Steering column**<br>**Colonne de direction**<br>**Lenksäule**<br>**Columna de dirección** | **21102**<br>**21102-01**<br>**21102-02**<br>**21103**<br>**21103-01**<br>**21103-02** | **2111**<br>**2111-01**<br>**2111-02**<br>**21113**<br>**21113-01**<br>**21113-02** | **2112**<br>**2112-01**<br>**2112-02**<br>**21122**<br>**21122-01**<br>**21122-02** |

| п. It. | № изв. Notif. N. | Дата Not.Data | Номер детали Part N. | Применяемость Application | Кол QTY | RUS Наименование | GB Description | F Désignation | D Benennung | E Denominación |
|---|---|---|---|---|---|---|---|---|---|---|
| 1 | | | 17670107 | | 2 | Винт самонарезающий | Self-tapping screw | Vis taraudeuse | Blechschraube | Tornillo autorroscante |
| 2 | | | + 2101-8109137 | | 2 | Гайка пружинная | Spring nut | Bride à ressort | Federmutter | Tuerca elástica |
| 3 | | | + 2112-3403070 | | 1 | Кожух верхний | Upper column shroud | Capot supérieur | Deckel, oben | Cubierta superior |
| 4 | | | + 2110-3403204 | | 1 | Кольцо уплотнительное | Sealing ring | Bague d'étanchéité | Dichtring | Anillo de empaquetadura |
| 5 | | | + 2112-3401100 | | 1 | Вал рулевого управления | Steering shaft | Arbre de direction | Lenkspindel | Arbol de dirección |
| 6 | | | 2112-3400024 | | 1 | Вал рулевой в сборе | Steering shaft assy | Arbre de direction complète | Lenkspindel komplett | Arbol de dirección en conjunto |
| 7 | | | 10516670 | | 3 | Шайба 8 пружинная | Spring washer 8 | Rondelle élastique 8 | Federscheibe 8 | Arandela 8 elástica |
| 8 | | | 16043621 | | 1 | Болт M8x25 | Bolt M8x25 | Boulon M8x25 | Schraube M8x25 | Tornillo M8x25 |
| 9 | | | + 2110-3403044 | | 2 | Пластина | Plate | Plaque | Platte | Placa |
| 10 | | | 10516470 | | 2 | Шайба 6 пружинная | Spring washer 6 | Rondelle élastique 6 | Federscheibe 6 | Arandela 6 elástica |
| 11 | | | + 2110-3704324 | | 2 | Болт M6 | Bolt M6 | Boulon M6 | Schraube M6 | Tornillo M6 |
| 12 | | | + 2112-3402009 | | 1 | Колесо рулевое в сборе | Steering wheel assy | Volant de direction complet | Lenkrad komplett | Volante de dirección en conjunto |
| 13 | | | + 2112-8232010 | | 1 | Модуль надувной подушки | Air bag module | Module de airbag | Air-Bag-Modul | Módulo de airbag |
| 14 | | | + 2112-3402012 | | 1 | Колесо рулевое | Steering wheel | Volant de direction | Lenkrad | Volante de dirección |
| 15 | | | + 2110-3402136 | | 1 | Гайка | Nut | Ecrou | Mutter | Tuerca |
| 16 | | | 12646701 | | 2 | Шайба 8 | Washer 8 | Rondelle 8 | Scheibe 8 | Arandela 8 |
| 17 | | | 16100811 | | 2 | Гайка M8 | Nut M8 | Ecrou M8 | Mutter M8 | Tuerca M8 |
| 18 | | | + 2112-3403072 | | 1 | Кожух нижний | Lower column shroud | Capot inférieur | Deckel, unten | Cubierta inferior |
| 19 | | | 10519301 | | 3 | Шайба 5 | Washer 5 | Rondelle 5 | Scheibe 5 | Arandela 5 |
| 20 | | | 17671101 | | 1 | Винт самонарезающий | Self-tapping screw | Vis taraudeuse | Blechschraube | Tornillo autorroscante |
| 21 | | | 13311201 | | 2 | Винт M5x20 | Screw M5x20 | Vis M5x20 | Schraube M5x20 | Tornillo M5x20 |
| 22 | | | + 2114-5325388 | | 2 | Винт самонарезающий | Self-tapping screw | Vis taraudeuse | Blechschraube | Tornillo autorroscante |

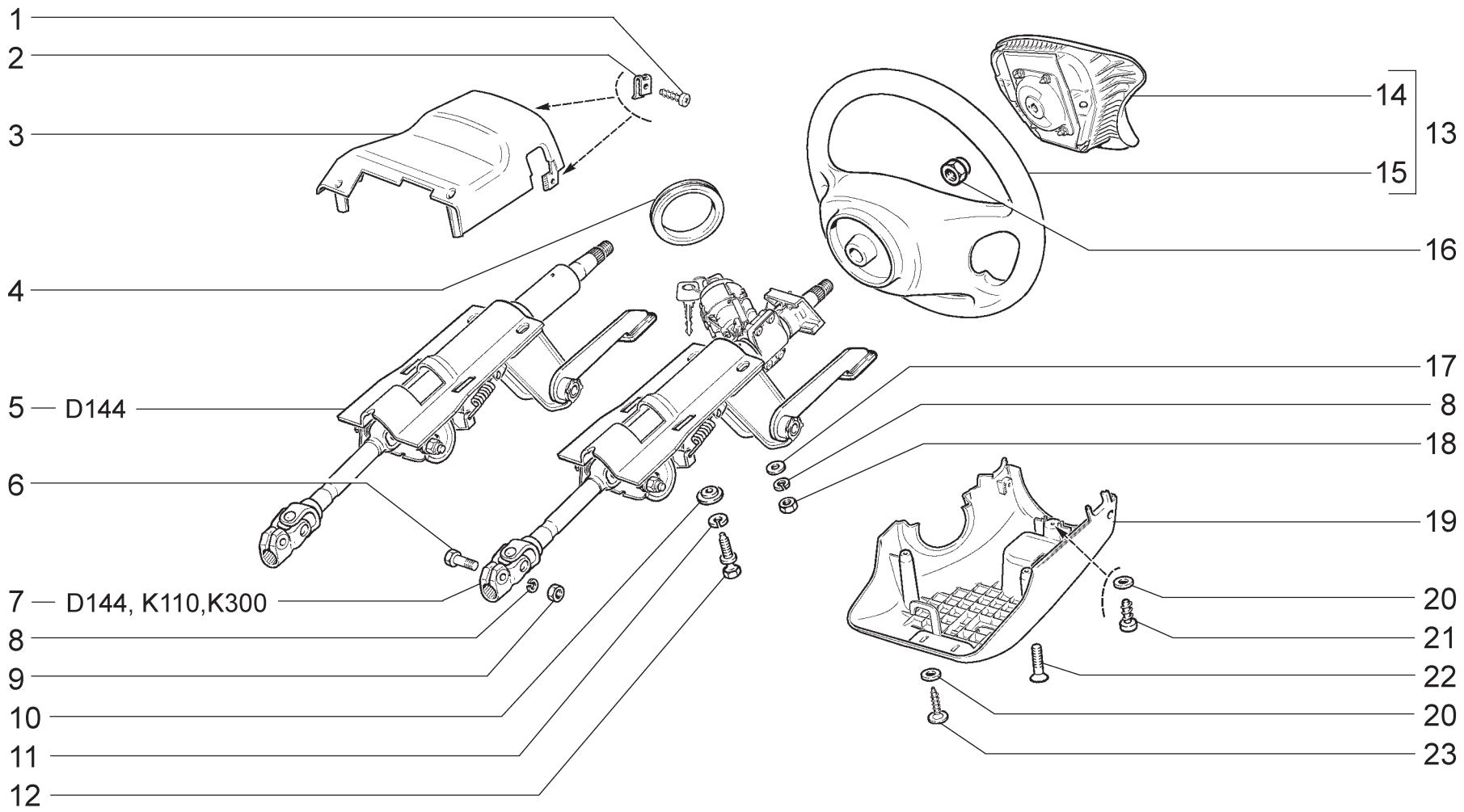


| | | | | |
|---|---|---|---|---|
| **D104** | **(135)**<br>**Колонка рулевая**<br>**Steering column**<br>**Colonne de direction**<br>**Lenksäule**<br>**Columna de dirección** | **21102**<br>**21102-01**<br>**21102-02**<br>**21103**<br>**21103-01**<br>**21103-02** | **2111**<br>**2111-01**<br>**2111-02**<br>**21113**<br>**21113-01**<br>**21113-02** | **2112**<br>**2112-01**<br>**2112-02**<br>**21122**<br>**21122-01**<br>**21122-02** |

| п. It. | № изв. Notif. N. | Дата Not.Data | Номер детали Part N. | Применяемость Application | Кол QTY | RUS Наименование | GB Description | F Désignation | D Benennung | E Denominación |
|---|---|---|---|---|---|---|---|---|---|---|
| 1 | | | 17670107 | | 2 | Винт самонарезающий | Self-tapping screw | Vis taraudeuse | Blechschraube | Tornillo autorroscante |
| 2 | | | + 2101-8109137 | | 2 | Гайка пружинная | Spring nut | Bride à ressort | Federmutter | Tuerca elástica |
| 3 | | | + 2112-3403070 | | 1 | Кожух верхний | Upper column shroud | Capot supérieur | Deckel, oben | Cubierta superior |
| 4 | | | + 2110-3403204 | | 1 | Кольцо уплотнительное | Sealing ring | Bague d'étanchéité | Dichtring | Anillo de empaquetadura |
| 5 | | | + 2112-3401100-10 | | 1 | Вал рулевого управления | Steering shaft | Arbre de direction | Lenkspindel | Arbol de dirección |
| 6 | | | 16042631 | | 1 | Болт M8x35 | Bolt M8x35 | Boulon M8x35 | Schraube M8x35 | Tornillo M8x35 |
| 7 | | | + 2112-3400024-10 | | 1 | Вал рулевой в сборе | Steering shaft assy | Arbre de direction complète | Lenkspindel komplett | Arbol de dirección en conjunto |
| 8 | | | 10516670 | | 3 | Шайба 8 пружинная | Spring washer 8 | Rondelle élastique 8 | Federscheibe 8 | Arandela 8 elástica |
| 9 | | | 16100821 | | 1 | Гайка M8 | Nut M8 | Ecrou M8 | Mutter M8 | Tuerca M8 |
| 10 | | | + 2110-3403044 | | 2 | Пластина | Plate | Plaque | Platte | Placa |
| 11 | | | 10516470 | | 2 | Шайба 6 пружинная | Spring washer 6 | Rondelle élastique 6 | Federscheibe 6 | Arandela 6 elástica |
| 12 | | | + 2110-3704324 | | 2 | Болт M6 | Bolt M6 | Boulon M6 | Schraube M6 | Tornillo M6 |
| 13 | | | + 2112-3402009 | | 1 | Колесо рулевое в сборе | Steering wheel assy | Volant de direction complet | Lenkrad komplett | Volante de dirección en conjunto |
| 14 | | | + 2112-8232010 | | 1 | Модуль надувной подушки | Air bag module | Module de airbag | Air-Bag-Modul | Módulo de airbag |
| 15 | | | + 2112-3402012 | | 1 | Колесо рулевое | Steering wheel | Volant de direction | Lenkrad | Volante de dirección |
| 16 | | | + 2110-3402136 | | 1 | Гайка | Nut | Ecrou | Mutter | Tuerca |
| 17 | | | 12646701 | | 2 | Шайба 8 | Washer 8 | Rondelle 8 | Scheibe 8 | Arandela 8 |
| 18 | | | 16100811 | | 2 | Гайка M8 | Nut M8 | Ecrou M8 | Mutter M8 | Tuerca M8 |
| 19 | | | + 2112-3403072 | | 1 | Кожух нижний | Lower column shroud | Capot inférieur | Deckel, unten | Cubierta inferior |
| 20 | | | 10519301 | | 3 | Шайба 5 | Washer 5 | Rondelle 5 | Scheibe 5 | Arandela 5 |
| 21 | | | 17671101 | | 1 | Винт самонарезающий | Self-tapping screw | Vis taraudeuse | Blechschraube | Tornillo autorroscante |
| 22 | | | 13311201 | | 2 | Винт M5x20 | Screw M5x20 | Vis M5x20 | Schraube M5x20 | Tornillo M5x20 |
| 23 | | | + 2114-5325388 | | 2 | Винт самонарезающий | Self-tapping screw | Vis taraudeuse | Blechschraube | Tornillo autorroscante |

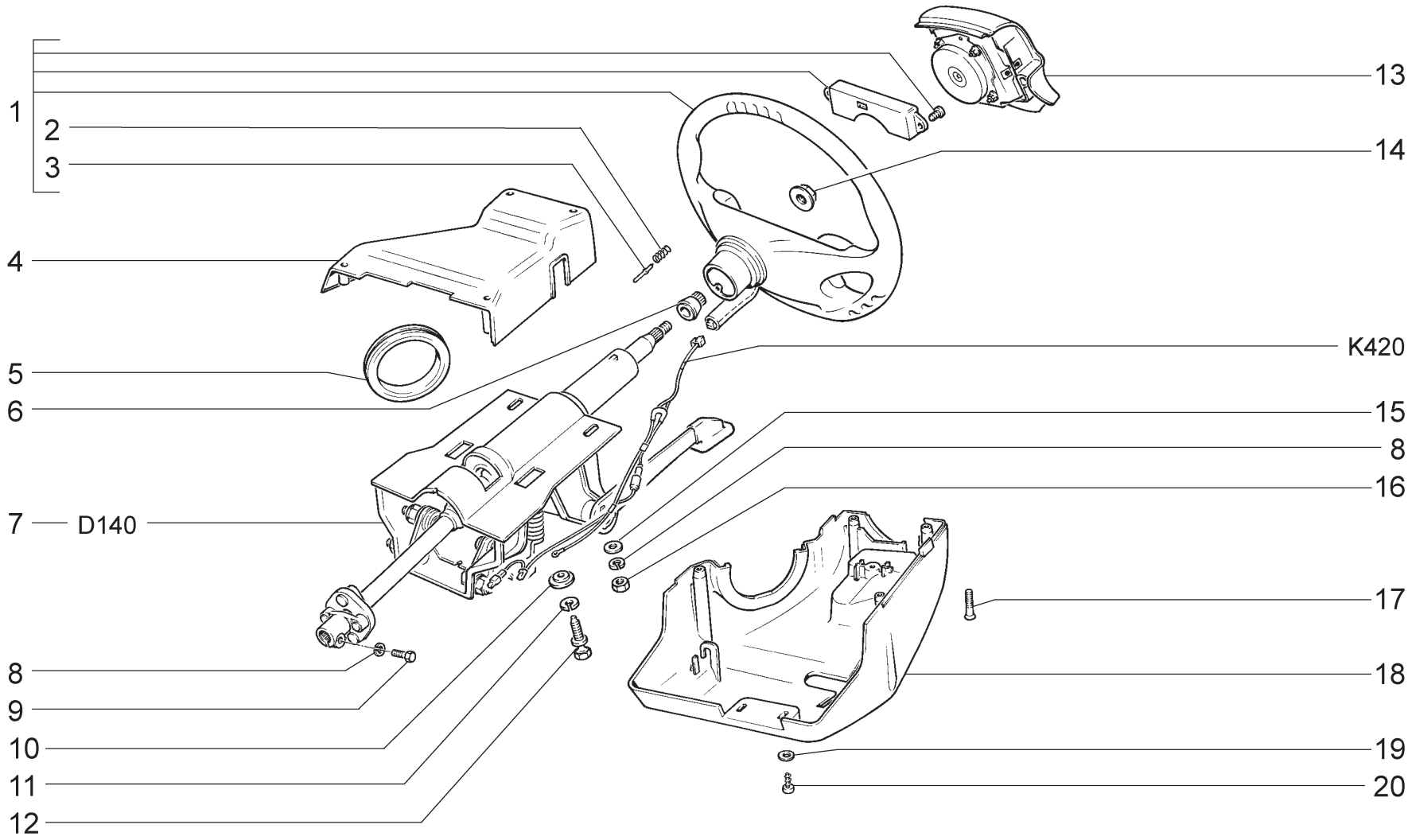


**02862**
→ 03.01

| | | |
|---|---|---|
| **D105** | **(GM-116)**<br>**Колонка рулевая**<br>**Steering column**<br>**Colonne de direction**<br>**Lenksäule**<br>**Columna de dirección** | **21102** |

| п. It. | № изв. Notif. N. | Дата Not.Data | Номер детали Part N. | Применяемость Application | Кол QTY | RUS Наименование | GB Description | F Désignation | D Benennung | E Denominación |
|---|---|---|---|---|---|---|---|---|---|---|
| 1 | | | 2108-3402012-30 | | 1 | Колесо рулевое | Steering wheel | Volant de direction | Lenkrad | Volante de dirección |
| 2 | | | + 2108-3402084 | | 1 | Пружина штифта | Pin spring | Ressort | Stiftfeder | Muelle |
| 3 | | | + 2108-3402082-10 | | 1 | Штифт выключения указателей поворота | Turn signal switch-off pin | Cheville | Blinkerschaltstift | Clavija |
| 4 | | | 2112-3403070 | | 1 | Кожух верхний | Upper column shroud | Capot supérieur | Deckel, oben | Cubierta superior |
| 5 | | | + 2110-3403204 | | 1 | Кольцо уплотнительное | Sealing ring | Bague d'étanchéité | Dichtring | Anillo de empaquetadura |
| 6 | | | 2108-3402024-20 | | 1 | Втулка переходная | Adaptor | Douille adapteur | Adapterbuchse | Casquillo de reducción |
| 7 | | | + 2112-3401100 | | 1 | Вал рулевого управления | Steering shaft | Arbre de direction | Lenkspindel | Arbol de dirección |
| 8 | | | 10516670 | | 3 | Шайба 8 пружинная | Spring washer 8 | Rondelle élastique 8 | Federscheibe 8 | Arandela 8 elástica |
| 9 | | | 16043621 | | 1 | Болт M8x25 | Bolt M8x25 | Boulon M8x25 | Schraube M8x25 | Tornillo M8x25 |
| 10 | | | + 2110-3403044 | | 2 | Пластина | Plate | Plaque | Platte | Placa |
| 11 | | | 10516470 | | 2 | Шайба 6 пружинная | Spring washer 6 | Rondelle élastique 6 | Federscheibe 6 | Arandela 6 elástica |
| 12 | | | + 2110-3704324 | | 2 | Болт M6 | Bolt M6 | Boulon M6 | Schraube M6 | Tornillo M6 |
| 13 | | | 2108-8232010-20 | | 1 | Модуль надувной подушки | Air bag module | Module de airbag | Air-Bag-Modul | Módulo de airbag |
| 14 | | | 2108-3402136 | | 1 | Гайка | Nut | Ecrou | Mutter | Tuerca |
| 15 | | | 12646701 | | 2 | Шайба 8 | Washer 8 | Rondelle 8 | Scheibe 8 | Arandela 8 |
| 16 | | | 16100811 | | 2 | Гайка M8 | Nut M8 | Ecrou M8 | Mutter M8 | Tuerca M8 |
| 17 | | | 2112-3403072 | | 1 | Кожух нижний | Lower column shroud | Capot inférieur | Deckel, unten | Cubierta inferior |
| 18 | | | 13311201 | | 4 | Винт M5x20 | Screw M5x20 | Vis M5x20 | Schraube M5x20 | Tornillo M5x20 |
| 19 | | | 10519301 | | 3 | Шайба 5 | Washer 5 | Rondelle 5 | Scheibe 5 | Arandela 5 |
| 20 | | | 17671001 | | 3 | Винт самонарезающий | Self-tapping screw | Vis taraudeuse | Blechschraube | Tornillo autorroscante |

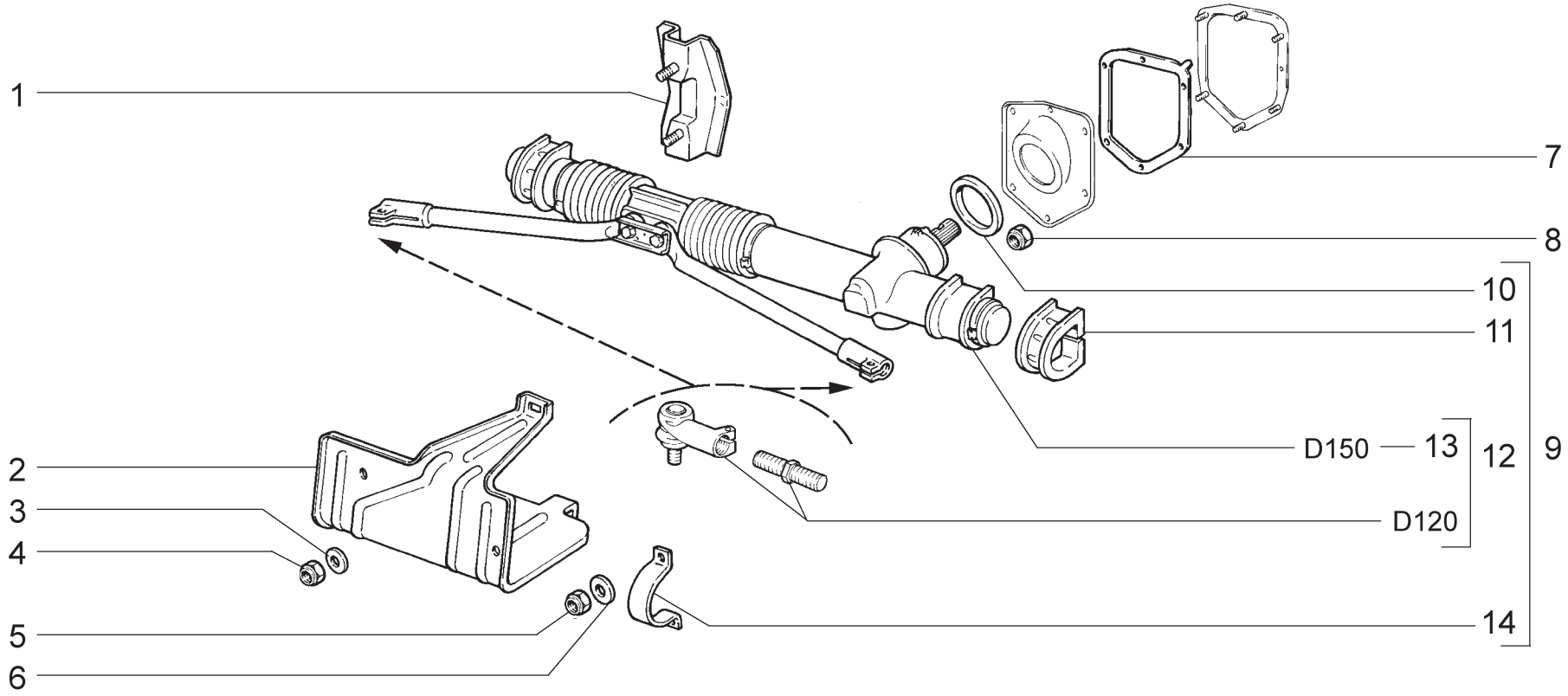


**02671**
→02.01

| | | | |
|---|---|---|---|
| **D110** | **Механизм рулевой**<br>**Steering mechanism**<br>**Mécanisme de direction**<br>**Lenkung**<br>**Mecanismo de dirección** | **2110**<br>**21102**<br>**21103**<br>**21108**<br>**2111**<br>**21111** | **21111-01**<br>**21111-02**<br>**21113**<br>**2112**<br>**21122** |

| п. It. | № изв. Notif. N. | Дата Not.Data | Номер детали Part N. | Применяемость Application | Кол QTY | RUS Наименование | GB Description | F Désignation | D Benennung | E Denominación |
|---|---|---|---|---|---|---|---|---|---|---|
| 1 | 07187 | ->10.98 | 2110-3403016 | | 1 | Кронштейн рулевого механизма | Steering bracket | Support de direction | Lenkgetriebeträger | Soporte del mecanismo de dirección |
| 1 | 7187 | 10.98-> | + 2110-3403016-10 | | 1 | Кронштейн рулевого механизма | Steering bracket | Support de direction | Lenkgetriebeträger | Soporte del mecanismo de dirección |
| 2 | | | + 2110-3403086 | | 1 | Кожух защитный | Gaiter | Revêtement de protection | Abdeckung | Funda de protección |
| 3 | | | 12574211 | | 3 | Гайка М6 самоконтрящаяся | Self-locking nut M6 | Ecrou autofreiné M6 | S.Mutter M6 | Tuerca M6 autoblocante |
| 4 | | | 10519401 | | 3 | Шайба 6 | Washer 6 | Rondelle 6 | Scheibe 6 | Arandela 6 |
| 5 | | | 16104111 | | 4 | Гайка М8 самоконтрящаяся | Self-locking nut M8 | Ecrou autofreiné M8 | S.Mutter M8 | Tuerca M8 autoblocante |
| 6 | | | 10519601 | | 4 | Шайба 8 | Washer 8 | Rondelle 8 | Scheibe 8 | Arandela 8 |
| 7 | | | 2110-3401204 | | 1 | Прокладка | Gasket | Joint | Dichtung | Junta |
| 8 | | | 12574111 | | 6 | Гайка М5 самоконтрящаяся | Self-locking nut M5 | Ecrou autofreiné M5 | S.Mutter M5 | Tuerca M5 autoblocante |
| 9 | 04241 | ->09.01 | 2108-3400009-20 | | 1 | Механизм рулевой с опорами в сборе | Steering mechanism assy | Direction complète | Lenkgetriebe komplett | Mecanismo de dirección en conjunto con apoyos |
| 9 | 4241 | 09.01-> | 2110-3400009-20 | | 1 | Механизм рулевой с опорами в сборе | Steering mechanism assy | Direction complète | Lenkgetriebe komplett | Mecanismo de dirección en conjunto con apoyos |
| 10 | | | + 2108-3401165 | | 1 | Уплотнитель вала | Seal | Joint d'étanchéité d'arbre | Dichtung | Empaquetadura de árbol |
| 11 | | | + 2108-3403082-10 | | 1 | Опора левая | LH mounting | Palier de fixation G | Lagerung, links | Apoyo izq. |
| 12 | 04241 | ->09.01 | 2108-3400010-20 | | 1 | Механизм рулевой в сборе | Steering mechanism assy | Direction complète | Lenkgetriebe komplett | Mecanismo de dirección en conjunto |
| 12 | 4241 | 09.01-> | + 2110-3400010-20 | | 1 | Механизм рулевой в сборе | Steering mechanism assy | Direction complète | Lenkgetriebe komplett | Mecanismo de dirección en conjunto |
| 13 | 04241 | ->09.01 | 2108-3400012-20 | | 1 | Механизм рулевой | Steering | Direction | Lenkgetriebe | Mecanismo de dirección |
| 13 | 4241 | 09.01-> | + 2110-3400012-20 | | 1 | Механизм рулевой | Steering | Direction | Lenkgetriebe | Mecanismo de dirección |
| 14 | | | + 2108-3403020-10 | | 2 | Скоба | Clip | Etrier | Bügel | Grapa |

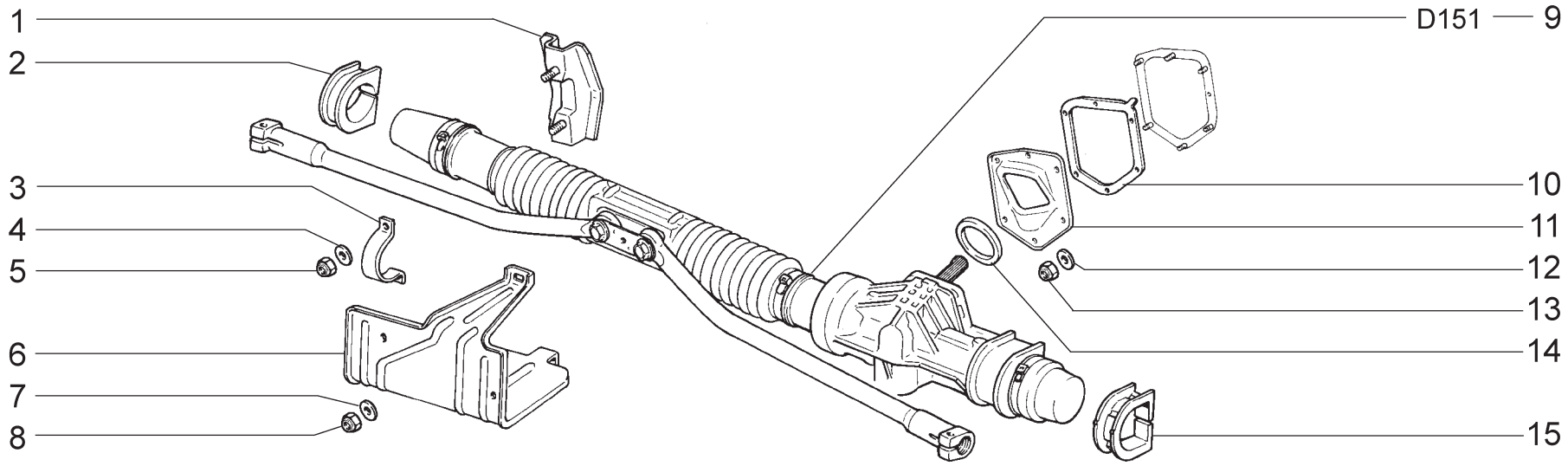


**2671**
02.01 →

| | | | | | |
|---|---|---|---|---|---|
| **D111** | **Механизм рулевой**<br>**Steering mechanism**<br>**Mécanisme de direction**<br>**Lenkung**<br>**Mecanismo de dirección** | **2110**<br>**21101**<br>**21102**<br>**21102-01**<br>**21102-02**<br>**21103** | **21103-01**<br>**21103-02**<br>**21103-03**<br>**21104**<br>**21104-01**<br>**2111** | **2111-01**<br>**2111-02**<br>**21111**<br>**21113**<br>**21113-01**<br>**21113-02** | **2112**<br>**2112-01**<br>**2112-02**<br>**21122**<br>**21122-01**<br>**21122-02** |

| п. It. | № изв. Notif. N. | Дата Not.Data | Номер детали Part N. | Применяемость Application | Кол QTY | RUS Наименование | GB Description | F Désignation | D Benennung | E Denominación |
|---|---|---|---|---|---|---|---|---|---|---|
| 1 | | | + 2110-3403016-10 | | 1 | Кронштейн рулевого механизма | Steering bracket | Support de direction | Lenkgetriebeträger | Soporte del mecanismo de dirección |
| 2 | | | + 2110-3403080 | | 1 | Опора правая | RH mounting | Palier de fixation D | Lagerung, rechts | Apoyo der. |
| 3 | | | + 2108-3403020-10 | | 2 | Скоба | Clip | Etrier | Bügel | Grapa |
| 4 | | | 10519601 | | 4 | Шайба 8 | Washer 8 | Rondelle 8 | Scheibe 8 | Arandela 8 |
| 5 | | | 16104111 | | 4 | Гайка М8 самоконтрящаяся | Self-locking nut M8 | Ecrou autofreiné M8 | S.Mutter M8 | Tuerca M8 autoblocante |
| 6 | | | + 2110-3403086 | | 1 | Кожух защитный | Gaiter | Revêtement de protection | Abdeckung | Funda de protección |
| 7 | | | 10519401 | | 3 | Шайба 6 | Washer 6 | Rondelle 6 | Scheibe 6 | Arandela 6 |
| 8 | | | 12574211 | | 3 | Гайка М6 самоконтрящаяся | Self-locking nut M6 | Ecrou autofreiné M6 | S.Mutter M6 | Tuerca M6 autoblocante |
| 9 | | | + 2110-3400012 | | 1 | Механизм рулевой | Steering | Direction | Lenkgetriebe | Mecanismo de dirección |
| 10 | | | 2110-3401204 | | 1 | Прокладка | Gasket | Joint | Dichtung | Junta |
| 11 | | | + 2110-3401202-10 | | 1 | Пластина упорная | Mounting plate | Plaque d'appui | Stützplatte | Placa de apoyo |
| 12 | | | 10519301 | | 6 | Шайба 5 | Washer 5 | Rondelle 5 | Scheibe 5 | Arandela 5 |
| 13 | | | 12574111 | | 6 | Гайка М5 самоконтрящаяся | Self-locking nut M5 | Ecrou autofreiné M5 | S.Mutter M5 | Tuerca M5 autoblocante |
| 14 | | | + 2110-3401165 | | 1 | Уплотнитель вала | Seal | Joint d'étanchéité d'arbre | Dichtung | Empaquetadura de árbol |
| 15 | | | + 2110-3403082 | | 1 | Опора левая | LH mounting | Palier de fixation G | Lagerung, links | Apoyo izq. |

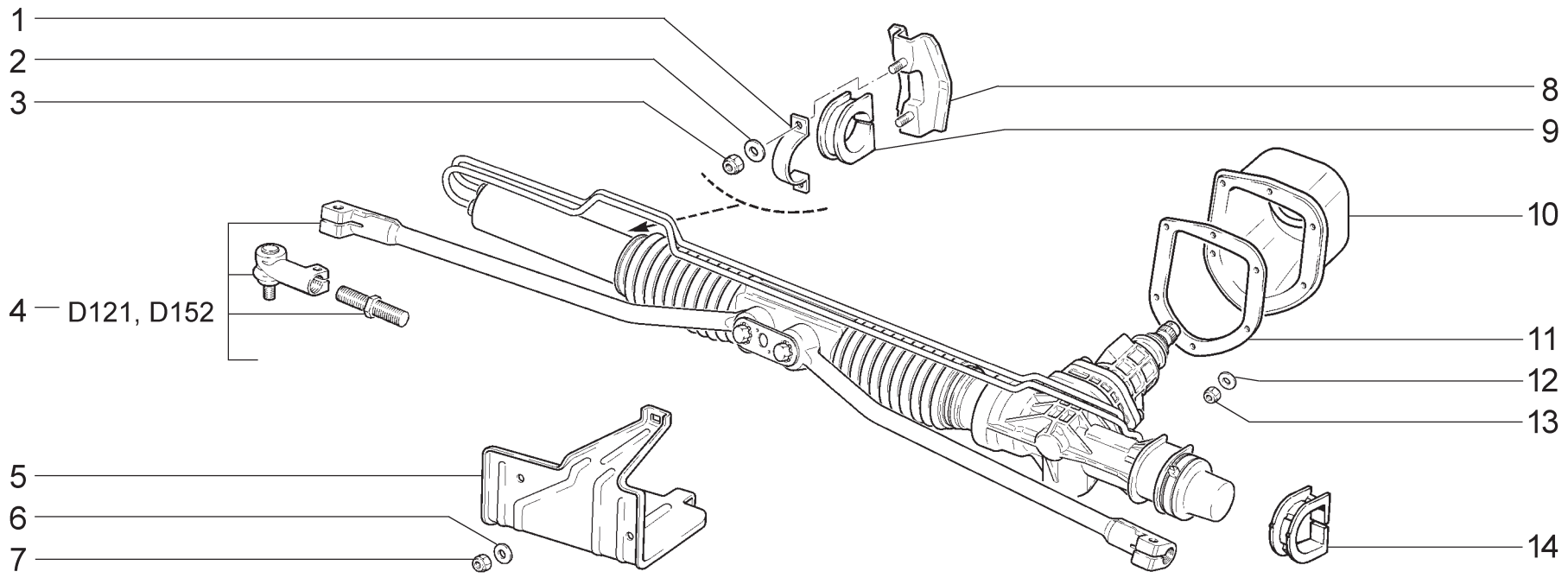


| | | | | |
|---|---|---|---|---|
| **D112** | **(16,124,125,135,136)**<br>**Механизм рулевой**<br>**Steering mechanism**<br>**Mécanisme de direction**<br>**Lenkung**<br>**Mecanismo de dirección** | **21102**<br>**21102-01**<br>**21102-02**<br>**21103**<br>**21103-01**<br>**21103-02** | **2111**<br>**2111-01**<br>**2111-02**<br>**21113**<br>**21113-01**<br>**21113-02** | **2112**<br>**2112-01**<br>**2112-02**<br>**21122**<br>**21122-01**<br>**21122-02** |

| п. It. | № изв. Notif. N. | Дата Not.Data | Номер детали Part N. | Применяемость Application | Кол QTY | RUS Наименование | GB Description | F Désignation | D Benennung | E Denominación |
|---|---|---|---|---|---|---|---|---|---|---|
| 1 | | | + 2108-3403020-10 | | 2 | Скоба | Clip | Etrier | Bügel | Grapa |
| 2 | | | 10519601 | | 4 | Шайба 8 | Washer 8 | Rondelle 8 | Scheibe 8 | Arandela 8 |
| 3 | | | 16104111 | | 4 | Гайка М8 самоконтрящаяся | Self-locking nut M8 | Ecrou autofreiné M8 | S.Mutter M8 | Tuerca M8 autoblocante |
| 4 | | | + 2110-3400010-30 | | 1 | Механизм рулевой в сборе | Steering mechanism assy | Direction complète | Lenkgetriebe komplett | Mecanismo de dirección en conjunto |
| 5 | | | + 2110-3403086 | | 1 | Кожух защитный | Gaiter | Revêtement de protection | Abdeckung | Funda de protección |
| 6 | | | 10519401 | | 3 | Шайба 6 | Washer 6 | Rondelle 6 | Scheibe 6 | Arandela 6 |
| 7 | | | 12574211 | | 3 | Гайка М6 самоконтрящаяся | Self-locking nut M6 | Ecrou autofreiné M6 | S.Mutter M6 | Tuerca M6 autoblocante |
| 8 | | | + 2110-3403016-10 | | 1 | Кронштейн рулевого механизма | Steering bracket | Support de direction | Lenkgetriebeträger | Soporte del mecanismo de dirección |
| 9 | | | + 2110-3403080 | | 1 | Опора правая | RH mounting | Palier de fixation D | Lagerung, rechts | Apoyo der. |
| 10 | | | 21106-3401165 | | 1 | Уплотнитель вала | Seal | Joint d'étanchéité d'arbre | Dichtung | Empaquetadura de árbol |
| 11 | | | 21106-3401208 | | 1 | Пластина прижимная | Retaining plate | Plaque de serrage | Druckplatte | Placa de apriete |
| 12 | | | 10519301 | | 6 | Шайба 5 | Washer 5 | Rondelle 5 | Scheibe 5 | Arandela 5 |
| 13 | | | 12574111 | | 6 | Гайка М5 самоконтрящаяся | Self-locking nut M5 | Ecrou autofreiné M5 | S.Mutter M5 | Tuerca M5 autoblocante |
| 14 | | | + 2110-3403082 | | 1 | Опора левая | LH mounting | Palier de fixation G | Lagerung, links | Apoyo izq. |

**D112**

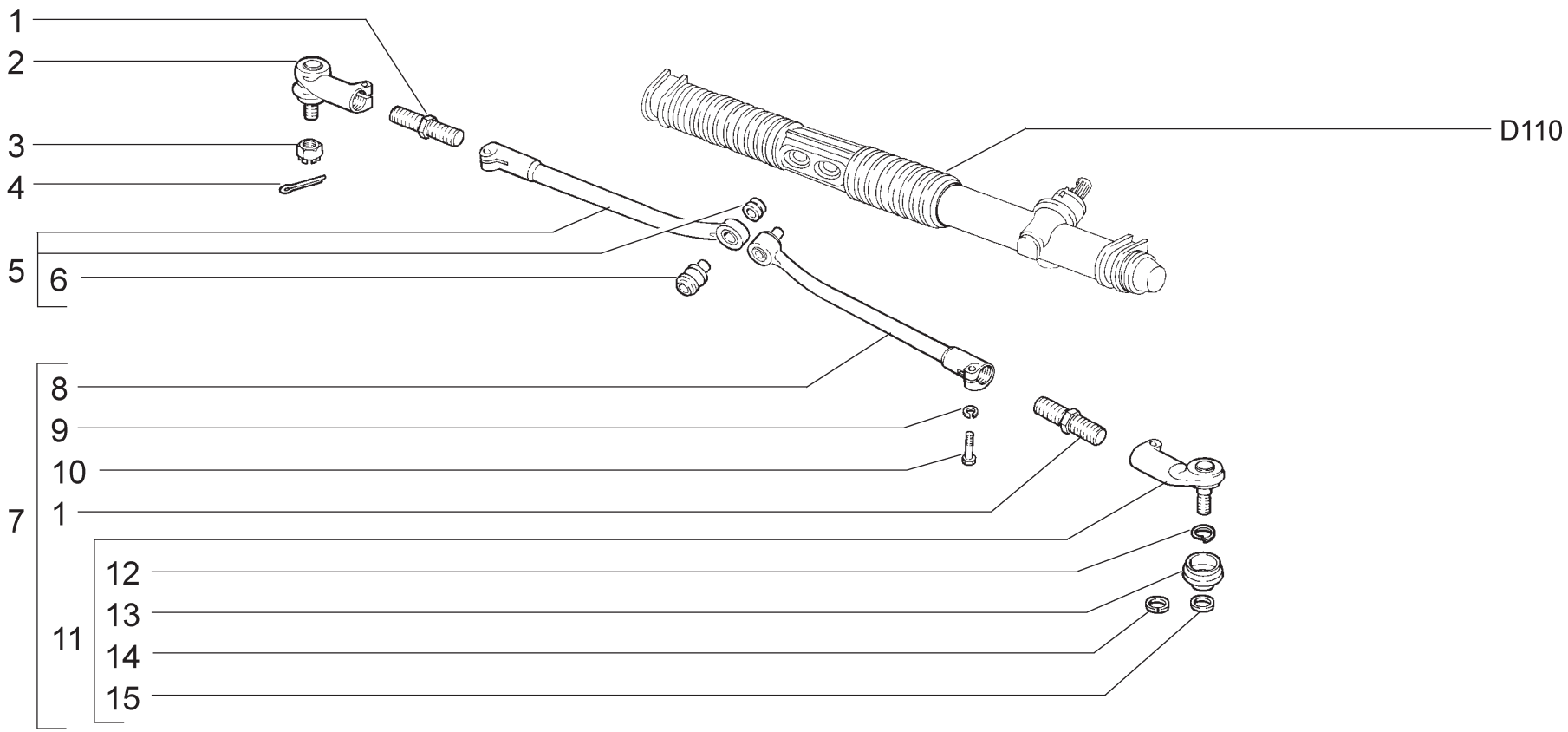


**02671**
→02.01

| | | | |
|---|---|---|---|
| **D120** | **Привод рулевой**<br>**Steering drive**<br>**Timonerie de direction**<br>**Lenkgestänge**<br>**Mando de dirección** | **2110**<br>**21102**<br>**21103**<br>**21108**<br>**2111**<br>**21111** | **21111-01**<br>**21111-02**<br>**21113**<br>**2112**<br>**21122** |

| п. It. | № изв. Notif. N. | Дата Not.Data | Номер детали Part N. | Применяемость Application | Кол QTY | RUS Наименование | GB Description | F Désignation | D Benennung | E Denominación |
|---|---|---|---|---|---|---|---|---|---|---|
| 1 | | | + 2110-3414054 | ~ | 2 | Тяга соединительная | Link rod | Barre d'accouplement | Zwischenstange | Biela de conexión |
| 1 | | | 2110-3414054-01 | ~ | 2 | Тяга соединительная | Link rod | Barre d'accouplement | Zwischenstange | Biela de conexión |
| 2 | | | + 2110-3414056 | | 1 | Наконечник тяги правый | Tie rod end RH | Embout de biellette de direction D | Spurstangenkopf, rechts | Rótula de bieleta der. |
| 3 | | | + 2108-3414078 | | 2 | Гайка шарового пальца | Ballpin nut | Ecrou de rotule | Mutter | Tuerca del perno de articulación |
| 4 | | | 10734601 | | 2 | Шплинт 3x30 | Split pin 3x30 | Goupille 3x30 | Splint 3x30 | Clavija 3x30 |
| 5 | | | + 2110-3414058 | | 1 | Наконечник тяги правый | Tie rod end RH | Embout de biellette de direction D | Spurstangen-Innenendstück, rechts | Rótula de bieleta der. |
| 6 | | | + 2108-3414070 | | 2 | Шарнир внутренний | Inner joint | Articulation intérieure | Innengelenk | Articulación interior |
| 7 | | | + 2110-3414052 | | 1 | Тяга рулевая правая | Track rod, RH | Biellette de direction D | Spurstange rechts | Bieleta de dirección der. |
| 7 | | | + 2110-3414053 | | 1 | Тяга рулевая левая | Track rod, LH | Biellette de direction G | Spurstange links | Bieleta de dirección izq. |
| 8 | | | + 2110-3414059 | | 1 | Наконечник тяги левый | Tie rod end LH | Embout de biellette de direction G | Spurstangen-Innenendstück, links | Rótula de bieleta izq. |
| 9 | | | 10516670 | | 4 | Шайба 8 пружинная | Spring washer 8 | Rondelle élastique 8 | Federscheibe 8 | Arandela 8 elástica |
| 10 | | | 16043921 | | 4 | Болт M8x35 | Bolt M8x35 | Boulon M8x35 | Schraube M8x35 | Tornillo M8x35 |
| 11 | | | + 2110-3414057 | | 1 | Наконечник тяги левый | Tie rod end LH | Embout de biellette de direction G | Spurstangenkopf, links | Rótula de bieleta izq. |
| 12 | | | + 2108-3414076 | | 2 | Кольцо пружинное | Spring ring | Bague élastique | Federscheibe | Anillo elástico |
| 13 | | | + 2108-3414077 | | 2 | Колпачок защитный | Protective cap | Capuchon de protection | Gummimanschette | Casquete de protección |
| 14 | 2848-ПИ | 10.99-> | + 2108-3414075-01 | | 2 | Кольцо уплотнительное | Sealing ring | Bague d'étanchéité | Dichtring | Anillo de empaquetadura |
| 15 | 02848-ПИ | ->10.99 | + 2108-3414075 | | 2 | Кольцо уплотнительное | Sealing ring | Bague d'étanchéité | Dichtring | Anillo de empaquetadura |

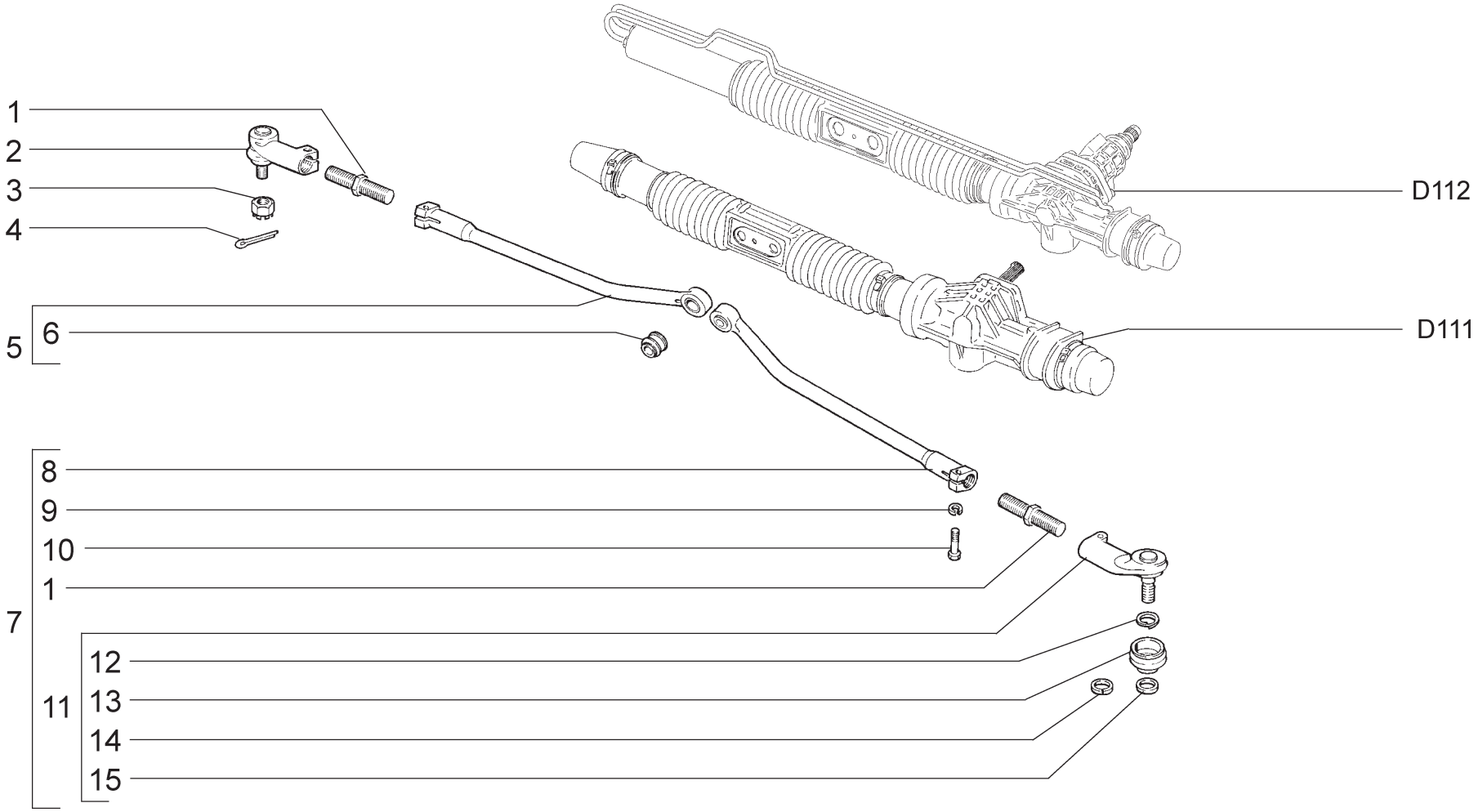


**2671**
02.01 →

| | | | | | |
|---|---|---|---|---|---|
| **D121** | **Привод рулевой**<br>**Steering drive**<br>**Timonerie de direction**<br>**Lenkgestänge**<br>**Mando de dirección** | **2110**<br>**21101**<br>**21102**<br>**21102-01**<br>**21102-02**<br>**21103** | **21103-01**<br>**21103-02**<br>**21103-03**<br>**21104**<br>**21104-01**<br>**2111** | **2111-01**<br>**2111-02**<br>**21111**<br>**21113**<br>**21113-01**<br>**21113-02** | **2112**<br>**2112-01**<br>**2112-02**<br>**21122**<br>**21122-01**<br>**21122-02** |

| п. It. | № изв. Notif. N. | Дата Not.Data | Номер детали Part N. | Применяемость Application | Кол QTY | RUS Наименование | GB Description | F Désignation | D Benennung | E Denominación |
|---|---|---|---|---|---|---|---|---|---|---|
| 1 | | | + 2110-3414054 ~ | | 2 | Тяга соединительная | Link rod | Barre d'accouplement | Zwischenstange | Biela de conexión |
| 1 | | | 2110-3414054-01 ~ | | 2 | Тяга соединительная | Link rod | Barre d'accouplement | Zwischenstange | Biela de conexión |
| 2 | | | + 2110-3414056 | | 1 | Наконечник тяги правый | Tie rod end RH | Embout de biellette de direction D | Spurstangenkopf, rechts | Rótula de bieleta der. |
| 3 | | | + 2108-3414078 | | 2 | Гайка шарового пальца | Ballpin nut | Ecrou de rotule | Mutter | Tuerca del perno de articulación |
| 4 | | | 10734601 | | 2 | Шплинт 3x30 | Split pin 3x30 | Goupille 3x30 | Splint 3x30 | Clavija 3x30 |
| 5 | | | + 2110-3414058-10 | | 1 | Наконечник тяги правый | Tie rod end RH | Embout de biellette de direction D | Spurstangen-Innenendstück, rechts | Rótula de bieleta der. |
| 6 | | | + 2110-3414070 | | 2 | Шарнир внутренний | Inner joint | Articulation intérieure | Innengelenk | Articulación interior |
| 7 | | | + 2110-3414052-10 | | 1 | Тяга рулевая правая | Track rod, RH | Biellette de direction D | Spurstange rechts | Bieleta de dirección der. |
| 7 | | | + 2110-3414053-10 | | 1 | Тяга рулевая левая | Track rod, LH | Biellette de direction G | Spurstange links | Bieleta de dirección izq. |
| 8 | | | + 2110-3414059-10 | | 1 | Наконечник тяги левый | Tie rod end LH | Embout de biellette de direction G | Spurstangen-Innenendstück, links | Rótula de bieleta izq. |
| 9 | | | 10516670 | | 4 | Шайба 8 пружинная | Spring washer 8 | Rondelle élastique 8 | Federscheibe 8 | Arandela 8 elástica |
| 10 | | | 16043821 | | 4 | Болт M8x30 | Bolt M8x30 | Boulon M8x30 | Schraube M8x30 | Tornillo M8x30 |
| 11 | | | + 2110-3414057 | | 1 | Наконечник тяги левый | Tie rod end LH | Embout de biellette de direction G | Spurstangenkopf, links | Rótula de bieleta izq. |
| 12 | | | + 2108-3414076 | | 2 | Кольцо пружинное | Spring ring | Bague élastique | Federscheibe | Anillo elástico |
| 13 | | | + 2108-3414077 | | 2 | Колпачок защитный | Protective cap | Capuchon de protection | Gummimanschette | Casquete de protección |
| 14 | 2848-ПИ | 10.99-> | + 2108-3414075-01 | | 2 | Кольцо уплотнительное | Sealing ring | Bague d'étanchéité | Dichtring | Anillo de empaquetadura |
| 15 | 02848-ПИ | ->10.99 | + 2108-3414075 | | 2 | Кольцо уплотнительное | Sealing ring | Bague d'étanchéité | Dichtring | Anillo de empaquetadura |

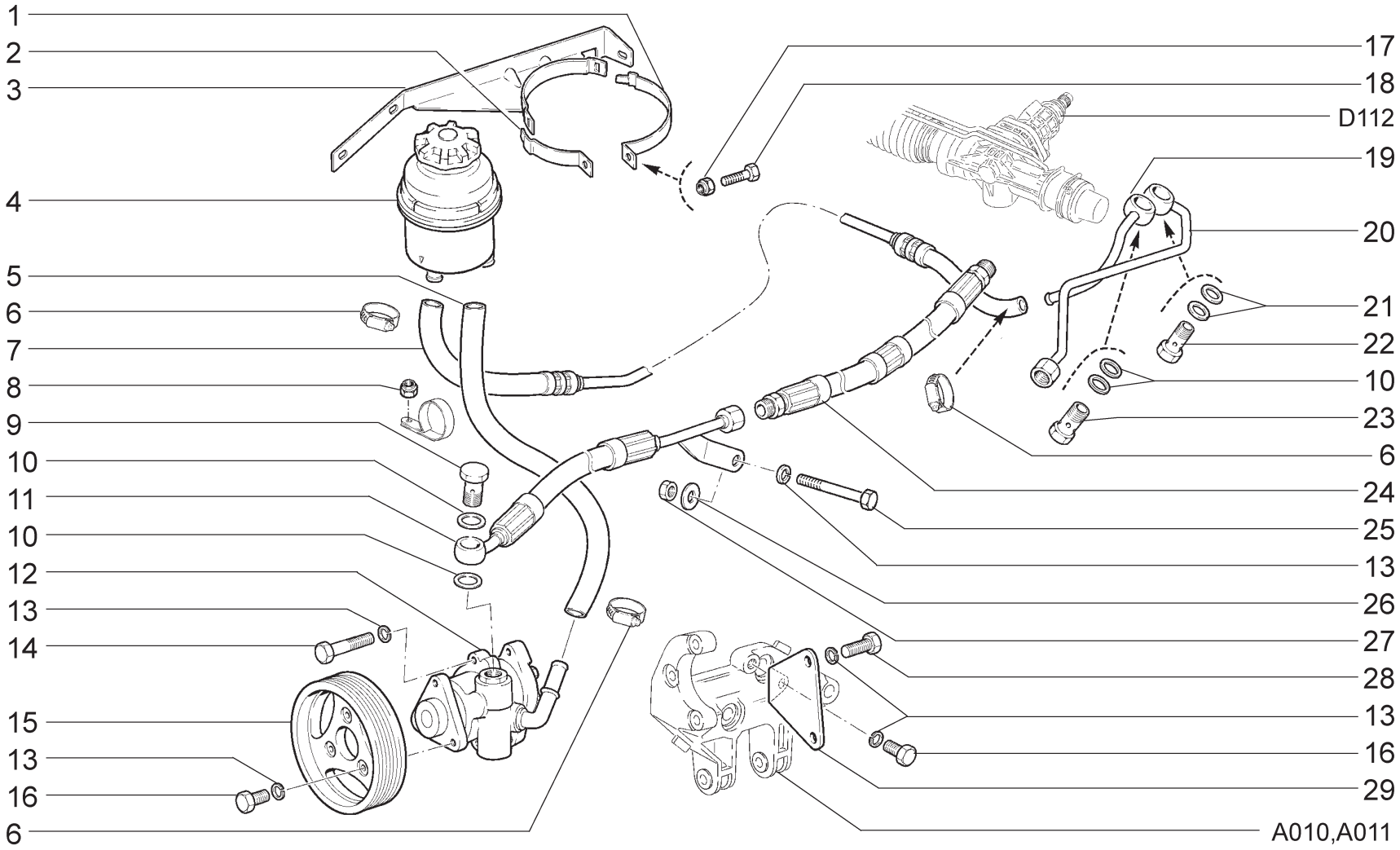


| | | | | |
|---|---|---|---|---|
| **D132** | **(16,124,125,135,136)**<br>**Гидроусилитель рулевого управления**<br>**Power steering**<br>**Système de direction assitée**<br>**Servolenkung**<br>**Servodirección hidráulica** | **21102**<br>**21102-01**<br>**21102-02**<br>**21103**<br>**21103-01**<br>**21103-02** | **2111**<br>**2111-01**<br>**2111-02**<br>**21113**<br>**21113-01**<br>**21113-02** | **2112**<br>**2112-01**<br>**2112-02**<br>**21122**<br>**21122-01**<br>**21122-02** |

| п. It. | № изв. Notif. N. | Дата Not.Data | Номер детали Part N. | Применяемость Application | Кол QTY | RUS Наименование | GB Description | F Désignation | D Benennung | E Denominación |
|---|---|---|---|---|---|---|---|---|---|---|
| 1 | | | 2110-3410105 | | 1 | Лента длинная масляного бака | Oil reservoir strap (long) | Sangle longue de fixation du réservoir d'huile | Band, lang | Cinta larga del depósito de aceite |
| 2 | | | 2110-3410106 | | 1 | Лента короткая масляного бака | Oil reservoir strap (short) | Sangle courte de fixation du réservoir d'huile | Band, kurz | Cinta corta del depósito de aceite |
| 3 | | | 2110-3410100 | | 1 | Кронштейн масляного бака | Oil reservoir bracket | Support du réservoir d'huile | Halter Hydraulikölbehälter | Soporte del depósito de aceite |
| 4 | | | 2110-3410010 | | 1 | Бак масляный | Oil reservoir | Réservoir d'huile | Hydraulikölbehälter | Depósito de aceite |
| 5 | | | + 2110-3408124 | | 1 | Шланг подводящий | Supply hose | Tuyau d'arrivée | Zulaufschlauch | Manguera de entrada |
| 6 | | | + 2123-3408160 | | 4 | Хомут винтовой | Screw-type clip | Collier à vis | Schraubenschelle | Abrazadera elicoidal |
| 7 | | | + 2110-3408026 | | 1 | Шланг низкого давления с трубкой | Low pressure hose and pipe | Tuyau à basse pression avec tube | Niederdruckschlauch mit Rohr | Manguera de baja presión con tubo |
| 8 | | | 12574211 | | 2 | Гайка М6 самоконтрящаяся | Self-locking nut M6 | Ecrou autofreiné M6 | S.Mutter M6 | Tuerca M6 autoblocante |
| 9 | | | + 2123-3408144 | | 1 | Болт М16х1,5 шланга высокого давления | Channel bolt M16x1.5, high pressure line | Boulon du tuyau à haute pression M16x1.5 | Schraube M16x1.5 für Hochdruckschlauch | Tornillo M16x1,5 de la manguera de alta presión |
| 10 | | | + 2108-3512115 | | 4 | Прокладка | Gasket | Joint | Dichtung | Junta de tapón |
| 11 | | | + 2110-3408100 | | 1 | Шланг высокого давления передний | High pressure hose, front section | Tuyau AV à haute pression | Hochdruckschlauch vorne | Manguera de alta presión delantera |
| 12 | | | + 2123-3407012 | | 1 | Насос гидроусилителя | Power steering pump | Pompe d'assistance | Servopumpe | Bomba del reforzador hidráulico |
| 13 | | | 10516670 | | 10 | Шайба 8 пружинная | Spring washer 8 | Rondelle élastique 8 | Federscheibe 8 | Arandela 8 elástica |
| 14 | | | 16044021 | | 3 | Болт М8х40 | Bolt M8x40 | Boulon M8x40 | Schraube M8x40 | Tornillo M8x40 |
| 15 | | | 2110-3407180-10 | | 1 | Шкив масляного насоса | Oil pump pulley | Poulie de la pompe d'assistance | Schwungrad Olpumpe | Polea de la bomba de aceite |
| 16 | | | 16043221 | | 4 | Болт М8х16 | Bolt M8x16 | Boulon M8x16 | Schraube M8x16 | Tornillo M8x16 |
| 17 | | | 12574111 | | 1 | Гайка М5 самоконтрящаяся | Self-locking nut M5 | Ecrou autofreiné M5 | S.Mutter M5 | Tuerca M5 autoblocante |
| 18 | | | 10977621 | | 1 | Болт М5х12 | Bolt M5x12 | Boulon M5x12 | Schraube M5x12 | Tornillo M5x12 |
| 19 | | | + 2110-3408040 | | 1 | Трубка низкого давления | Low pressure pipe | Tube à basse pression | Niederdruckrohr | Tubo de baja presión |
| 20 | | | + 2110-3408080 | | 1 | Трубка высокого давления | High pressure pipe | Tube à haute pression | Hochdruckrohr | Tubo de alta presión |
| 21 | | | 10282460 | | 2 | Прокладка | Gasket | Joint | Dichtring | Junta |
| 22 | | | 2110-3408070 | | 1 | Болт М14х1,5 шланга высокого давления | Channel bolt M14x1.5, high pressure line | Boulon du tuyau à haute pression M14x1.5 | Schraube M14x1.5 für Hochdruckschlauch | Tornillo M14x1,5 de la manguera de alta presión |
| 23 | | | 2110-3408074 | | 1 | Болт М16х1,5 шланга низкого давления | Channel bolt M16x1.5, low pressure line | Boulon du tuyau à basse pression M16x1.5 | Schraube M16x1.5 für Niederdruckschlauch | Tornillo M16x1,5 de la manguera de baja presión |
| 24 | | | + 2110-3408018 | | 1 | Шланг высокого давления | High pressure hose | Tuyau à haute pression | Hochdruckschlauch | Manguera de alta presión |
| 25 | | | 16044221 | | 1 | Болт М8х50 | Bolt M8x50 | Boulon M8x50 | Schraube M8x50 | Tornillo M8x50 |
| 26 | | | 10519601 | | 1 | Шайба 8 | Washer 8 | Rondelle 8 | Scheibe 8 | Arandela 8 |
| 27 | | | 16100811 | | 1 | Гайка М8 | Nut M8 | Ecrou M8 | Mutter M8 | Tuerca M8 |
| 28 | | | 16043621 | | 2 | Болт М8х25 | Bolt M8x25 | Boulon M8x25 | Schraube M8x25 | Tornillo M8x25 |
| 29 | | | 2110-3407152 | | 1 | Пластина задняя | Backplate | Plaque arrière | Platte, hinten | Placa trasera |

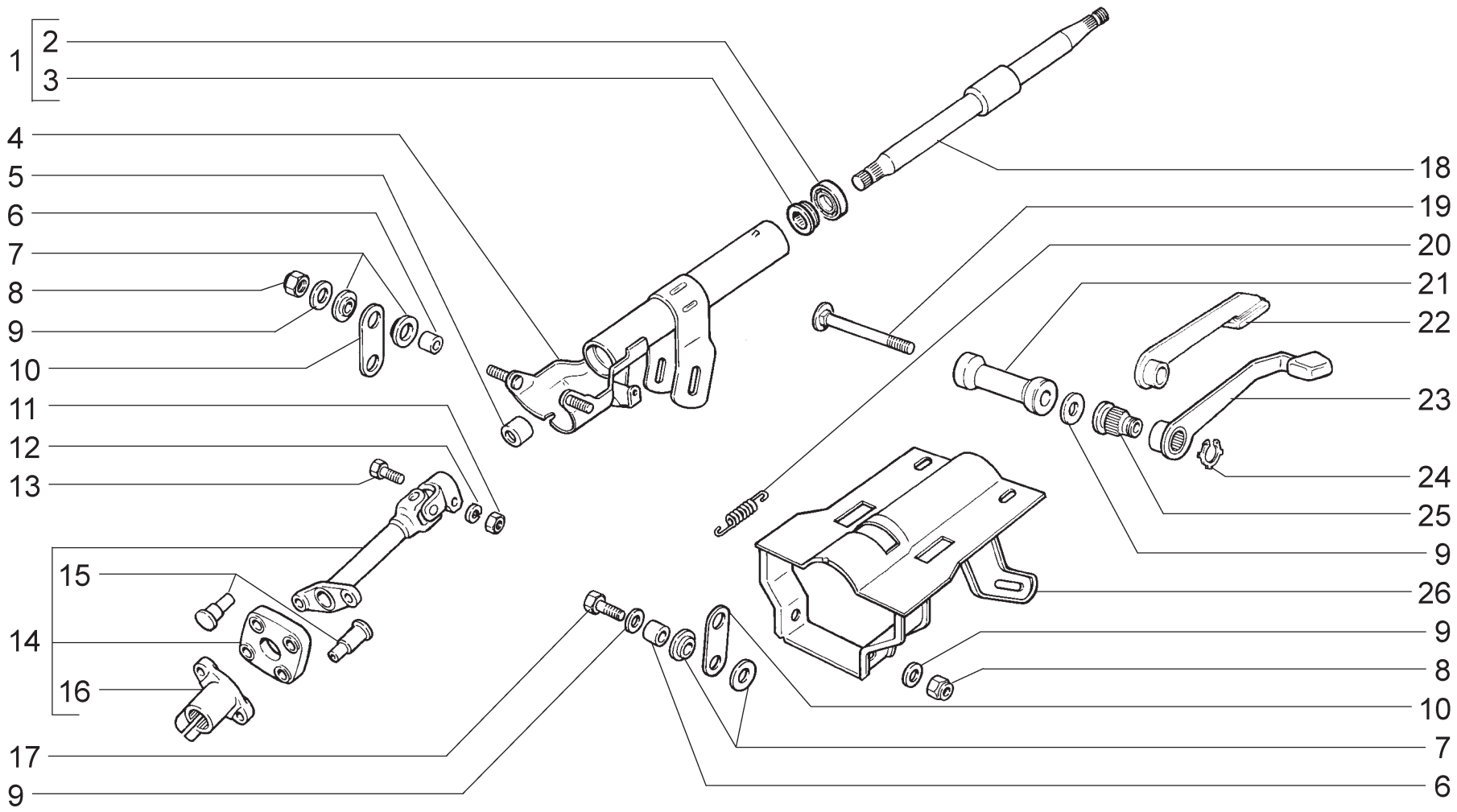


**04241**
→ 09.01

| | | | | | |
|---|---|---|---|---|---|
| **D140** | **Вал рулевого управления**<br>**Steering mechanism shaft**<br>**Arbre de direction**<br>**Lenkspindel**<br>**Arbol de dirección** | **2110** | **(01)** | **21111-01** | **(02)** |
| | | **21102** | **(03)** | **21111-02** | **(02)** |
| | | **21103** | **(03)** | **21113** | **(02)** |
| | | **21108** | **(01)** | **2112** | **(03)** |
| | | **2111** | **(03)** | **21122** | **(01)** |
| | | **21111** | **(02)** | | |

| п. It. | № изв. Notif. N. | Дата Not.Data | Номер детали Part N. | Применяемость Application | Кол QTY | RUS Наименование | GB Description | F Désignation | D Benennung | E Denominación |
|---|---|---|---|---|---|---|---|---|---|---|
| 1 | | | + 2108-3401120 | | 2 | Подшипник в сборе | Bearing assy | Roulement complet | Lager komplett | Cojinete en conjunto |
| 2 | | | 2108-3401126 ~ | | 2 | Подшипник вала рулевого управления | Shaft bearing | Roulement de arbre | Lenkspindellager | Cojinete del arbol |
| 2 | | | 2108-3401126-01 ~ | | 2 | Подшипник вала рулевого управления | Shaft bearing | Roulement de arbre | Lenkspindellager | Cojinete del arbol |
| 2 | | | 2108-3401126-02 ~ | | 2 | Подшипник вала рулевого управления | Shaft bearing | Roulement de arbre | Lenkspindellager | Cojinete del arbol |
| 3 | | | + 2108-3401128 | | 2 | Втулка подшипника | Bearing bush | Douille de roulement | Lagerbuchse | Casquillo de cojinete |
| 4 | | | + 2110-3403160 | | 1 | Труба кронштейна | Bracket tube | Tube de support | Stützrohr | Tubo del soporte |
| 5 | | | 2110-3401134 | | 1 | Кольцо установочное | Mounting ring | Bague de calage | Stellring | Anillo de ajuste |
| 6 | | | + 2110-3403179 | | 4 | Втулка распорная | Distance sleeve | Douille entretoise | Abstandshülse | Casquillo distanciador |
| 7 | | | + 2110-3403181 | | 8 | Втулка опорной пластины | Bush, backing plate | Douille de plaque d'appui | Stützplattenbuchse | Casquillo de la placa de apoyo |
| 8 | | | 16104111 | | 4 | Гайка М8 самоконтрящаяся | Self-locking nut M8 | Ecrou autofreiné M8 | S.Mutter M8 | Tuerca M8 autoblocante |
| 9 | | | 10519601 | | 7 | Шайба 8 | Washer 8 | Rondelle 8 | Scheibe 8 | Arandela 8 |
| 10 | | | 2110-3403177 | | 2 | Пластина опорная | Backing plate | Plaque d'appui | Stützplatte | Placa de apoyo |
| 11 | | | 16100821 | | 1 | Гайка М8 | Nut M8 | Ecrou M8 | Mutter M8 | Tuerca M8 |
| 12 | | | 10516670 | | 1 | Шайба 8 пружинная | Spring washer 8 | Rondelle élastique 8 | Federscheibe 8 | Arandela 8 elástica |
| 13 | | | 16042631 | | 1 | Болт М8х35 | Bolt M8x35 | Boulon M8x35 | Schraube M8x35 | Tornillo M8x35 |
| 14 | | | + 2110-3401092 | (01) (03) (GM-11) | 1 | Вал промежуточный | Intermediate shaft | Arbre intermédiaire | Zwischenwelle | Arbol intermedio |
| 14 | | | + 2110-3401092-10 | (02) (03) | 1 | Вал промежуточный | Intermediate shaft | Arbre intermédiaire | Zwischenwelle | Arbol intermedio |
| 15 | | | + 2108-3401241-30 | | 4 | Заклепка | Rivet | Rivet | Niet | Remache |
| 16 | | | + 2108-3401239-30 | | 1 | Фланец муфты нижний | Coupling flange, lower | Bride de manchon inférieur | Flansch, unten | Brida del acoplamiento inferior |
| 17 | | | 16043621 | | 2 | Болт М8х25 | Bolt M8x25 | Boulon M8x25 | Schraube M8x25 | Tornillo M8x25 |
| 18 | | | + 2110-3401160 | | 1 | Вал рулевого управления | Steering shaft | Arbre de direction | Lenkspindel | Arbol de dirección |
| 18 | | | 2112-3401160 | (GM-116) | 1 | Вал рулевого управления | Steering shaft | Arbre de direction | Lenkspindel | Arbol de dirección |
| 19 | | | + 2110-3403185 | | 1 | Болт стяжной | Clamp bolt | Boulon de serrage | Spannbolzen | Tornillo de apriete |
| 20 | | | 2110-3403061 | | 2 | Пружина | Spring | Ressort | Feder | Muelle |
| 21 | | | 2110-3403183 | | 1 | Втулка стяжного болта | Bush, clamp bolt | Douille de boulon de serrage | Buchse | Casquillo de tornillo de apriete |
| 22 | | | 2114-3403041 | (GM-116) | 1 | Рычаг регулировки | Adjusting lever | Levier de réglage | Lenksäulen-Verstellhebel | Palanca de regulación |
| 23 | | | + 2110-3403041 | | 1 | Рычаг регулировки | Adjusting lever | Levier de réglage | Lenksäulen-Verstellhebel | Palanca de regulación |
| 24 | | | + 2110-3403188 | | 1 | Кольцо стопорное | Circlip | Bague d'arrêt | Haltering | Anillo de fijación |
| 25 | | | + 2110-3403062 | | 1 | Втулка регулировки | Adjusting sleeve | Douille de réglage | Verstellbuchse | Casquillo de regulación |
| 26 | | | + 2110-3403010 | | 1 | Кронштейн рулевого вала | Steering shaft bracket | Support d'arbre de direction | Lenkspindelrohr | Soporte de dirección |

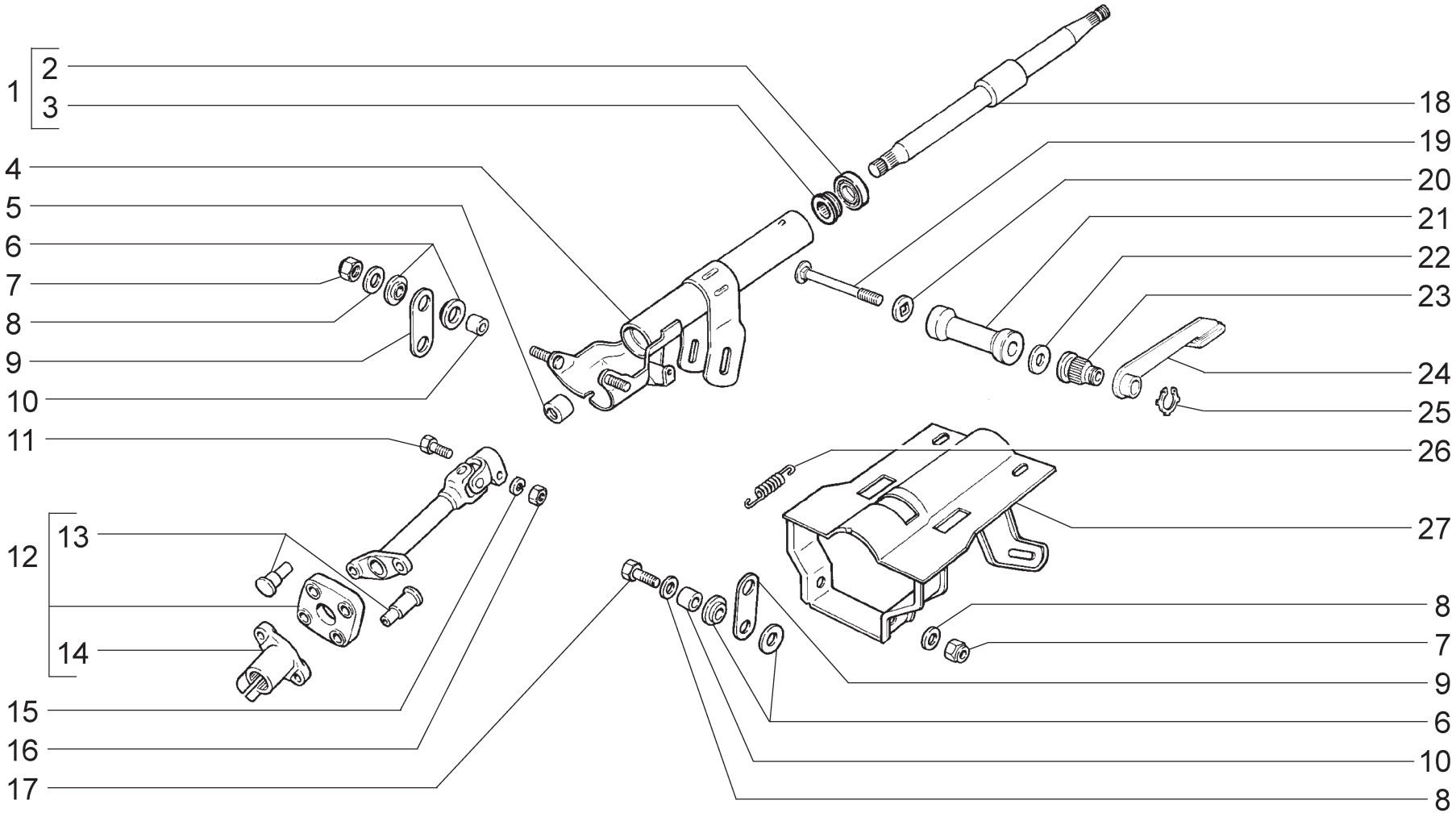


**4241**
09.01 →

| | | | | | | | | | | | |
|---|---|---|---|---|---|---|---|---|---|---|---|
| **D141** | **Вал рулевого управления**<br>**Steering mechanism shaft**<br>**Arbre de direction**<br>**Lenkspindel**<br>**Arbol de dirección** | **2110** | **(01)** | **21103-01** | **(01)** | **2111** | **(03)** | **21113-02** | **(01)** | **21122-02** | **(01)** |
| | | **21101** | **(01)** | **21103-02** | **(01)** | **2111-01** | **(01)** | **2112** | **(01)** | | |
| | | **21102** | **(01)** | **21103-03** | **(01)** | **2111-02** | **(01)** | **2112-01** | **(01)** | | |
| | | **21102-01** | **(01)** | **21104** | **(01)** | **21111** | **(01)** | **2112-02** | **(01)** | | |
| | | **21102-02** | **(01)** | **21104-01** | **(01)** | **21113** | **(01)** | **21122** | **(01)** | | |
| | | **21103** | **(01)** | **21108** | **(02)** | **21113-01** | **(01)** | **21122-01** | **(01)** | | |

| п. It. | № изв. Notif. N. | Дата Not.Data | Номер детали Part N. | Применяемость Application | Кол QTY | RUS Наименование | GB Description | F Désignation | D Benennung | E Denominación |
|---|---|---|---|---|---|---|---|---|---|---|
| 1 | | | + 2108-3401120 | | 2 | Подшипник в сборе | Bearing assy | Roulement complet | Lager komplett | Cojinete en conjunto |
| 2 | | | 2108-3401126 ~ | | 2 | Подшипник вала рулевого управления | Shaft bearing | Roulement de arbre | Lenkspindellager | Cojinete del arbol |
| 2 | | | 2108-3401126-01 ~ | | 2 | Подшипник вала рулевого управления | Shaft bearing | Roulement de arbre | Lenkspindellager | Cojinete del arbol |
| 2 | | | 2108-3401126-02 ~ | | 2 | Подшипник вала рулевого управления | Shaft bearing | Roulement de arbre | Lenkspindellager | Cojinete del arbol |
| 3 | | | + 2108-3401128 | | 2 | Втулка подшипника | Bearing bush | Douille de roulement | Lagerbuchse | Casquillo de cojinete |
| 4 | | | + 2110-3403160 | | 1 | Труба кронштейна | Bracket tube | Tube de support | Stützrohr | Tubo del soporte |
| 5 | | | 2110-3401134 | | 1 | Кольцо установочное | Mounting ring | Bague de calage | Stellring | Anillo de ajuste |
| 6 | | | + 2110-3403181 | | 8 | Втулка опорной пластины | Bush, backing plate | Douille de plaque d'appui | Stützplattenbuchse | Casquillo de la placa de apoyo |
| 7 | | | 16104111 | | 4 | Гайка М8 самоконтрящаяся | Self-locking nut M8 | Ecrou autofreiné M8 | S.Mutter M8 | Tuerca M8 autoblocante |
| 8 | | | 10519601 | | 6 | Шайба 8 | Washer 8 | Rondelle 8 | Scheibe 8 | Arandela 8 |
| 9 | | | 2110-3403177 | | 2 | Пластина опорная | Backing plate | Plaque d'appui | Stützplatte | Placa de apoyo |
| 10 | | | + 2110-3403179 | | 4 | Втулка распорная | Distance sleeve | Douille entretoise | Abstandshülse | Casquillo distanciador |
| 11 | | | 16042631 | | 1 | Болт М8х35 | Bolt M8x35 | Boulon M8x35 | Schraube M8x35 | Tornillo M8x35 |
| 12 | | | + 2110-3401092 | (02) (03-10) | 1 | Вал промежуточный | Intermediate shaft | Arbre intermédiaire | Zwischenwelle | Arbol intermedio |
| 12 | | | + 2110-3401092-10 | (01) (03-110) | 1 | Вал промежуточный | Intermediate shaft | Arbre intermédiaire | Zwischenwelle | Arbol intermedio |
| 13 | | | + 2108-3401241-30 | | 4 | Заклепка | Rivet | Rivet | Niet | Remache |
| 14 | | | + 2108-3401239-30 | | 1 | Фланец муфты нижний | Coupling flange, lower | Bride de manchon inférieur | Flansch, unten | Brida del acoplamiento inferior |
| 15 | | | 10516670 | | 1 | Шайба 8 пружинная | Spring washer 8 | Rondelle élastique 8 | Federscheibe 8 | Arandela 8 elástica |
| 16 | | | 16100821 | | 1 | Гайка М8 | Nut M8 | Ecrou M8 | Mutter M8 | Tuerca M8 |
| 17 | | | 16043621 | | 2 | Болт М8х25 | Bolt M8x25 | Boulon M8x25 | Schraube M8x25 | Tornillo M8x25 |
| 18 | | | + 2110-3401160 | | 1 | Вал рулевого управления | Steering shaft | Arbre de direction | Lenkspindel | Arbol de dirección |
| 19 | | | + 2110-3403185 | | 1 | Болт стяжной | Clamp bolt | Boulon de serrage | Spannbolzen | Tornillo de apriete |
| 20 | 3393-ПИ | 06.00-> | + 2110-3403182 | | 1 | Шайба | Washer | Rondelle | Scheibe | Arandela |
| 21 | | | 2110-3403183 | | 1 | Втулка стяжного болта | Bush, clamp bolt | Douille de boulon de serrage | Buchse | Casquillo de tornillo de apriete |
| 22 | 03393-ПИ | ->06.00 | 10519601 | | 1 | Шайба 8 | Washer 8 | Rondelle 8 | Scheibe 8 | Arandela 8 |
| 22 | 3393-ПИ | 06.00-> | 12646701 | | 1 | Шайба 8 | Washer 8 | Rondelle 8 | Scheibe 8 | Arandela 8 |
| 23 | | | + 2110-3403062 | | 1 | Втулка регулировки | Adjusting sleeve | Douille de réglage | Verstellbuchse | Casquillo de regulación |
| 24 | | | 2114-3403041 | | 1 | Рычаг регулировки | Adjusting lever | Levier de réglage | Lenksäulen-Verstellhebel | Palanca de regulación |
| 25 | | | + 2110-3403188 | | 1 | Кольцо стопорное | Circlip | Bague d'arrêt | Haltering | Anillo de fijación |
| 26 | | | 2110-3403061 | | 2 | Пружина | Spring | Ressort | Feder | Muelle |
| 27 | | | + 2110-3403010 | | 1 | Кронштейн рулевого вала | Steering shaft bracket | Support d'arbre de direction | Lenkspindelrohr | Soporte de dirección |

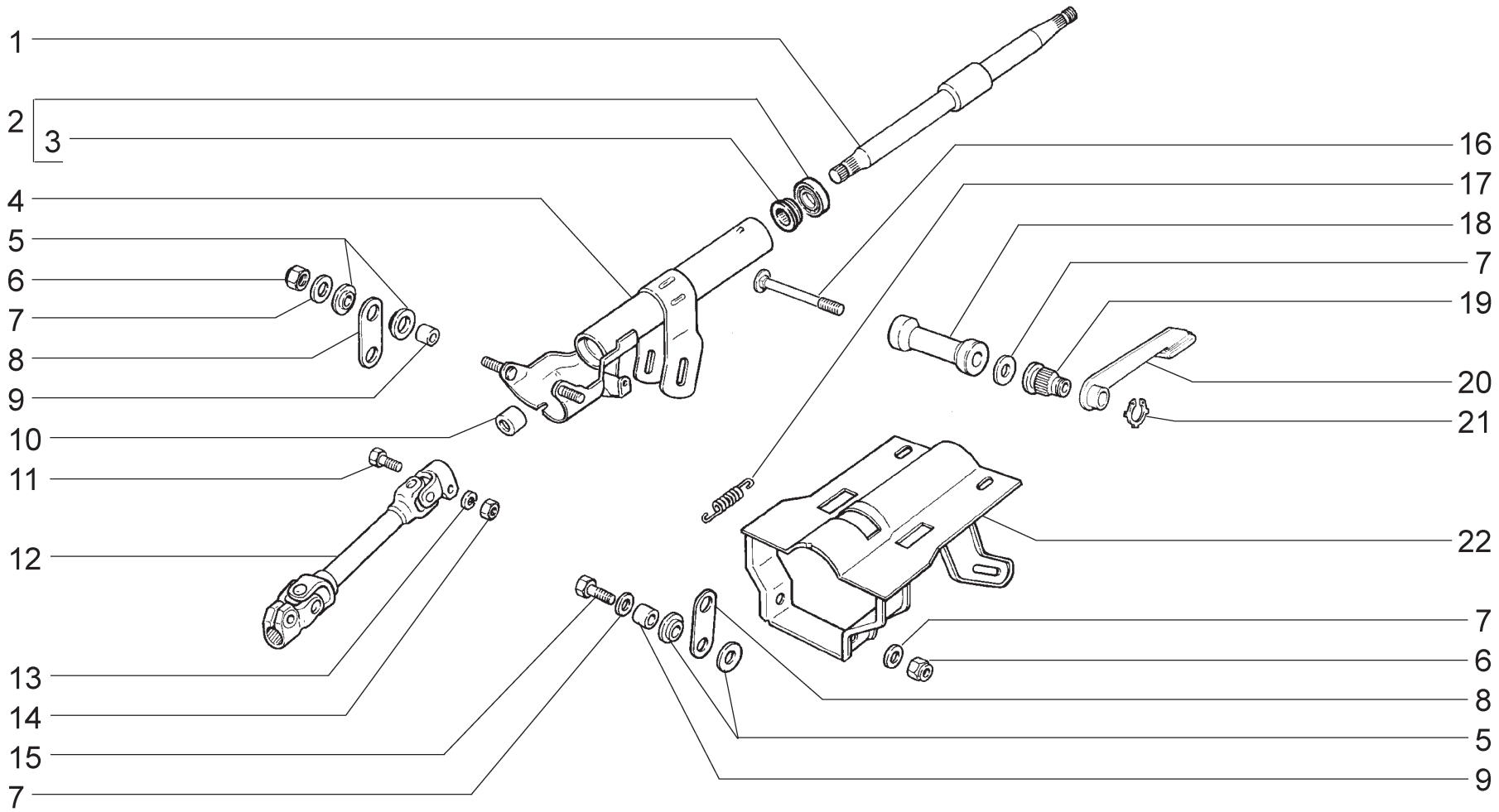


| | | | | |
|---|---|---|---|---|
| **D142** | **(16,124,125,136)**<br>**Вал рулевого управления**<br>**Steering mechanism shaft**<br>**Arbre de direction**<br>**Lenkspindel**<br>**Arbol de dirección** | **21102**<br>**21102-01**<br>**21102-02**<br>**21103**<br>**21103-01**<br>**21103-02** | **2111**<br>**2111-01**<br>**2111-02**<br>**21113**<br>**21113-01**<br>**21113-02** | **2112**<br>**2112-01**<br>**2112-02**<br>**21122**<br>**21122-01**<br>**21122-02** |

| п. It. | № изв. Notif. N. | Дата Not.Data | Номер детали Part N. | Применяемость Application | Кол QTY | RUS Наименование | GB Description | F Désignation | D Benennung | E Denominación |
|---|---|---|---|---|---|---|---|---|---|---|
| 1 | | | + 2110-3401160 | | 1 | Вал рулевого управления | Steering shaft | Arbre de direction | Lenkspindel | Arbol de dirección |
| 2 | | | + 2108-3401120-01 | | 2 | Подшипник в сборе | Bearing assy | Roulement complet | Lager komplett | Cojinete en conjunto |
| 3 | | | + 2108-3401128 | | 2 | Втулка подшипника | Bearing bush | Douille de roulement | Lagerbuchse | Casquillo de cojinete |
| 4 | | | + 2110-3403160 | | 1 | Труба кронштейна | Bracket tube | Tube de support | Stützrohr | Tubo del soporte |
| 5 | | | + 2110-3403181 | | 8 | Втулка опорной пластины | Bush, backing plate | Douille de plaque d'appui | Stützplattenbuchse | Casquillo de la placa de apoyo |
| 6 | | | 16104111 | | 4 | Гайка М8 самоконтрящаяся | Self-locking nut M8 | Ecrou autofreiné M8 | S.Mutter M8 | Tuerca M8 autoblocante |
| 7 | | | 10519601 | | 7 | Шайба 8 | Washer 8 | Rondelle 8 | Scheibe 8 | Arandela 8 |
| 8 | | | 2110-3403177 | | 2 | Пластина опорная | Backing plate | Plaque d'appui | Stützplatte | Placa de apoyo |
| 9 | | | + 2110-3403179 | | 4 | Втулка распорная | Distance sleeve | Douille entretoise | Abstandshülse | Casquillo distanciador |
| 10 | | | 2110-3401134 | | 1 | Кольцо установочное | Mounting ring | Bague de calage | Stellring | Anillo de ajuste |
| 11 | | | 16042631 | | 1 | Болт М8х35 | Bolt M8x35 | Boulon M8x35 | Schraube M8x35 | Tornillo M8x35 |
| 12 | | | + 2110-3401092-20 | | 1 | Вал промежуточный | Intermediate shaft | Arbre intermédiaire | Zwischenwelle | Arbol intermedio |
| 13 | | | 10516670 | | 1 | Шайба 8 пружинная | Spring washer 8 | Rondelle élastique 8 | Federscheibe 8 | Arandela 8 elástica |
| 14 | | | 16100821 | | 1 | Гайка М8 | Nut M8 | Ecrou M8 | Mutter M8 | Tuerca M8 |
| 15 | | | 16043621 | | 2 | Болт М8х25 | Bolt M8x25 | Boulon M8x25 | Schraube M8x25 | Tornillo M8x25 |
| 16 | | | + 2110-3403185 | | 1 | Болт стяжной | Clamp bolt | Boulon de serrage | Spannbolzen | Tornillo de apriete |
| 17 | | | 2110-3403061 | | 2 | Пружина | Spring | Ressort | Feder | Muelle |
| 18 | | | 2110-3403183 | | 1 | Втулка стяжного болта | Bush, clamp bolt | Douille de boulon de serrage | Buchse | Casquillo de tornillo de apriete |
| 19 | | | + 2110-3403062 | | 1 | Втулка регулировки | Adjusting sleeve | Douille de réglage | Verstellbuchse | Casquillo de regulación |
| 20 | | | 2114-3403041 | | 1 | Рычаг регулировки | Adjusting lever | Levier de réglage | Lenksäulen-Verstellhebel | Palanca de regulación |
| 21 | | | + 2110-3403188 | | 1 | Кольцо стопорное | Circlip | Bague d'arrêt | Haltering | Anillo de fijación |
| 22 | | | + 2110-3403010 | | 1 | Кронштейн рулевого вала | Steering shaft bracket | Support d'arbre de direction | Lenkspindelrohr | Soporte de dirección |

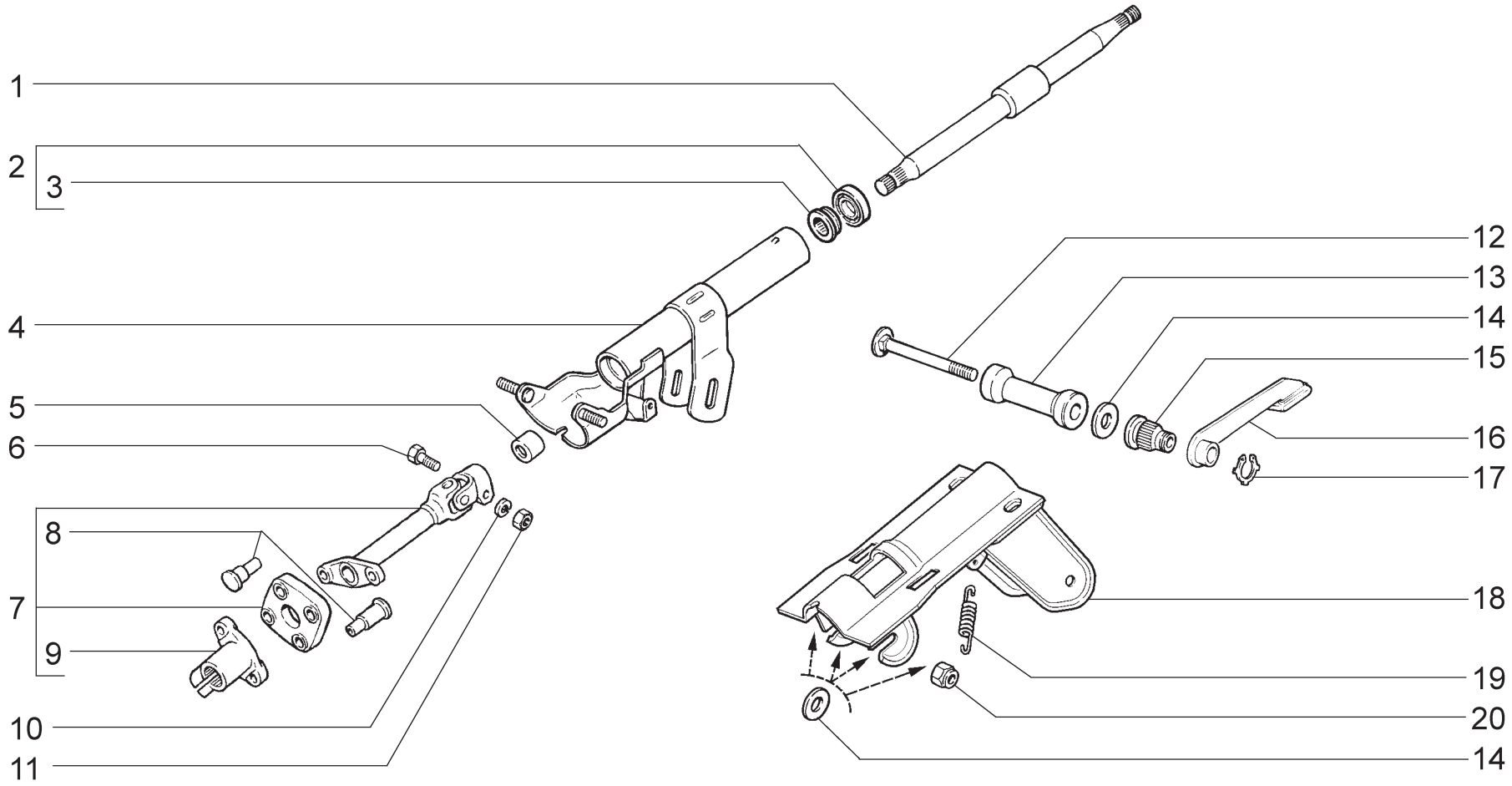


| | | | | |
|---|---|---|---|---|
| **D143** | **(133,137)**<br>**Вал рулевого управления**<br>**Steering mechanism shaft**<br>**Arbre de direction**<br>**Lenkspindel**<br>**Arbol de dirección** | **21102**<br>**21102-01**<br>**21102-02**<br>**21103**<br>**21103-01**<br>**21103-02** | **2111**<br>**2111-01**<br>**2111-02**<br>**21113**<br>**21113-01**<br>**21113-02** | **2112**<br>**2112-01**<br>**2112-02**<br>**21122**<br>**21122-01**<br>**21122-02** |

| п. It. | № изв. Notif. N. | Дата Not.Data | Номер детали Part N. | Применяемость Application | Кол QTY | RUS Наименование | GB Description | F Désignation | D Benennung | E Denominación |
|---|---|---|---|---|---|---|---|---|---|---|
| 1 | | | + 1118-3401160 | | 1 | Вал рулевого управления | Steering shaft | Arbre de direction | Lenkspindel | Arbol de dirección |
| 2 | | | + 2108-3401120-01 | | 2 | Подшипник в сборе | Bearing assy | Roulement complet | Lager komplett | Cojinete en conjunto |
| 2 | | | + 2108-3401120-02 | | 2 | Подшипник в сборе | Bearing assy | Roulement complet | Lager komplett | Cojinete en conjunto |
| 2 | | | + 2108-3401120-03 | | 2 | Подшипник в сборе | Bearing assy | Roulement complet | Lager komplett | Cojinete en conjunto |
| 3 | | | + 2108-3401128 | | 2 | Втулка подшипника | Bearing bush | Douille de roulement | Lagerbuchse | Casquillo de cojinete |
| 4 | | | 2123-3403160 | | 1 | Труба кронштейна | Bracket tube | Tube de support | Stützrohr | Tubo del soporte |
| 5 | | | 2110-3401134 | | 1 | Кольцо установочное | Mounting ring | Bague de calage | Stellring | Anillo de ajuste |
| 6 | | | 16042631 | | 1 | Болт M8x35 | Bolt M8x35 | Boulon M8x35 | Schraube M8x35 | Tornillo M8x35 |
| 7 | | | + 2110-3401092-10 | | 1 | Вал промежуточный | Intermediate shaft | Arbre intermédiaire | Zwischenwelle | Arbol intermedio |
| 8 | | | + 2108-3401241-30 | | 4 | Заклепка | Rivet | Rivet | Niet | Remache |
| 9 | | | + 2108-3401239-30 | | 1 | Фланец муфты нижний | Coupling flange, lower | Bride de manchon inférieur | Flansch, unten | Brida del acoplamiento inferior |
| 10 | | | 10516670 | | 1 | Шайба 8 пружинная | Spring washer 8 | Rondelle élastique 8 | Federscheibe 8 | Arandela 8 elástica |
| 11 | | | 16100821 | | 1 | Гайка M8 | Nut M8 | Ecrou M8 | Mutter M8 | Tuerca M8 |
| 12 | | | + 2110-3403185 | | 1 | Болт стяжной | Clamp bolt | Boulon de serrage | Spannbolzen | Tornillo de apriete |
| 13 | | | 2110-3403183 | | 1 | Втулка стяжного болта | Bush, clamp bolt | Douille de boulon de serrage | Buchse | Casquillo de tornillo de apriete |
| 14 | | | 10519601 | | 5 | Шайба 8 | Washer 8 | Rondelle 8 | Scheibe 8 | Arandela 8 |
| 15 | | | + 2110-3403062 | | 1 | Втулка регулировки | Adjusting sleeve | Douille de réglage | Verstellbuchse | Casquillo de regulación |
| 16 | | | 2114-3403041 | | 1 | Рычаг регулировки | Adjusting lever | Levier de réglage | Lenksäulen-Verstellhebel | Palanca de regulación |
| 17 | | | + 2110-3403188 | | 1 | Кольцо стопорное | Circlip | Bague d'arrêt | Haltering | Anillo de fijación |
| 18 | | | 2123-3403009 | | 1 | Кронштейн рулевого вала | Steering shaft bracket | Support d'arbre de direction | Lenkspindelrohr | Soporte de dirección |
| 19 | | | 2110-3403061 | | 2 | Пружина | Spring | Ressort | Feder | Muelle |
| 20 | | | 16104111 | | 2 | Гайка M8 самоконтрящаяся | Self-locking nut M8 | Ecrou autofreiné M8 | S.Mutter M8 | Tuerca M8 autoblocante |

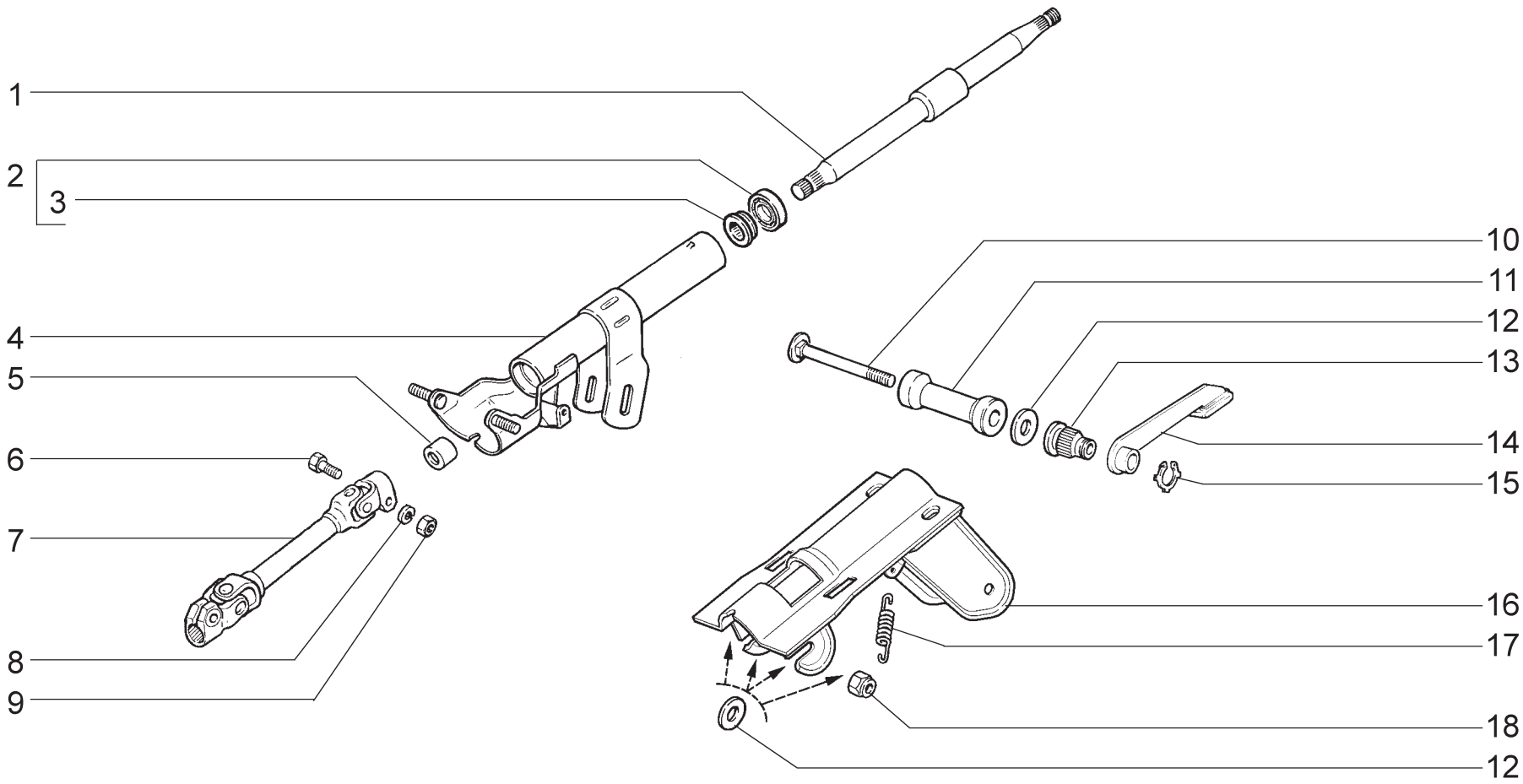


| | | | | |
|---|---|---|---|---|
| **D144** | **(135)**<br>**Вал рулевого управления**<br>**Steering mechanism shaft**<br>**Arbre de direction**<br>**Lenkspindel**<br>**Arbol de dirección** | **21102**<br>**21102-01**<br>**21102-02**<br>**21103**<br>**21103-01**<br>**21103-02** | **2111**<br>**2111-01**<br>**2111-02**<br>**21113**<br>**21113-01**<br>**21113-02** | **2112**<br>**2112-01**<br>**2112-02**<br>**21122**<br>**21122-01**<br>**21122-02** |

| п. It. | № изв. Notif. N. | Дата Not.Data | Номер детали Part N. | Применяемость Application | Кол QTY | RUS Наименование | GB Description | F Désignation | D Benennung | E Denominación |
|---|---|---|---|---|---|---|---|---|---|---|
| 1 | | | + 1118-3401160 | | 1 | Вал рулевого управления | Steering shaft | Arbre de direction | Lenkspindel | Arbol de dirección |
| 2 | | | + 2108-3401120-01 | | 2 | Подшипник в сборе | Bearing assy | Roulement complet | Lager komplett | Cojinete en conjunto |
| 2 | | | + 2108-3401120-02 | | 2 | Подшипник в сборе | Bearing assy | Roulement complet | Lager komplett | Cojinete en conjunto |
| 2 | | | + 2108-3401120-03 | | 2 | Подшипник в сборе | Bearing assy | Roulement complet | Lager komplett | Cojinete en conjunto |
| 3 | | | + 2108-3401128 | | 2 | Втулка подшипника | Bearing bush | Douille de roulement | Lagerbuchse | Casquillo de cojinete |
| 4 | | | 2123-3403160 | | 1 | Труба кронштейна | Bracket tube | Tube de support | Stützrohr | Tubo del soporte |
| 5 | | | 2110-3401134 | | 1 | Кольцо установочное | Mounting ring | Bague de calage | Stellring | Anillo de ajuste |
| 6 | | | 16042631 | | 1 | Болт М8х35 | Bolt M8x35 | Boulon M8x35 | Schraube M8x35 | Tornillo M8x35 |
| 7 | | | 2112-3401092 | | 1 | Вал промежуточный | Intermediate shaft | Arbre intermédiaire | Zwischenwelle | Zwischenwelle |
| 8 | | | 10516670 | | 1 | Шайба 8 пружинная | Spring washer 8 | Rondelle élastique 8 | Federscheibe 8 | Arandela 8 elástica |
| 9 | | | 16100821 | | 1 | Гайка М8 | Nut M8 | Ecrou M8 | Mutter M8 | Tuerca M8 |
| 10 | | | + 2110-3403185 | | 1 | Болт стяжной | Clamp bolt | Boulon de serrage | Spannbolzen | Tornillo de apriete |
| 11 | | | 2110-3403183 | | 1 | Втулка стяжного болта | Bush, clamp bolt | Douille de boulon de serrage | Buchse | Casquillo de tornillo de apriete |
| 12 | | | 10519601 | | 5 | Шайба 8 | Washer 8 | Rondelle 8 | Scheibe 8 | Arandela 8 |
| 13 | | | + 2110-3403062 | | 1 | Втулка регулировки | Adjusting sleeve | Douille de réglage | Verstellbuchse | Casquillo de regulación |
| 14 | | | 2114-3403041 | | 1 | Рычаг регулировки | Adjusting lever | Levier de réglage | Lenksäulen-Verstellhebel | Palanca de regulación |
| 15 | | | + 2110-3403188 | | 1 | Кольцо стопорное | Circlip | Bague d'arrêt | Haltering | Anillo de fijación |
| 16 | | | 2123-3403009 | | 1 | Кронштейн рулевого вала | Steering shaft bracket | Support d'arbre de direction | Lenkspindelrohr | Soporte de dirección |
| 17 | | | 2110-3403061 | | 2 | Пружина | Spring | Ressort | Feder | Muelle |
| 18 | | | 16104111 | | 2 | Гайка М8 самоконтрящаяся | Self-locking nut M8 | Ecrou autofreiné M8 | S.Mutter M8 | Tuerca M8 autoblocante |

**D144**

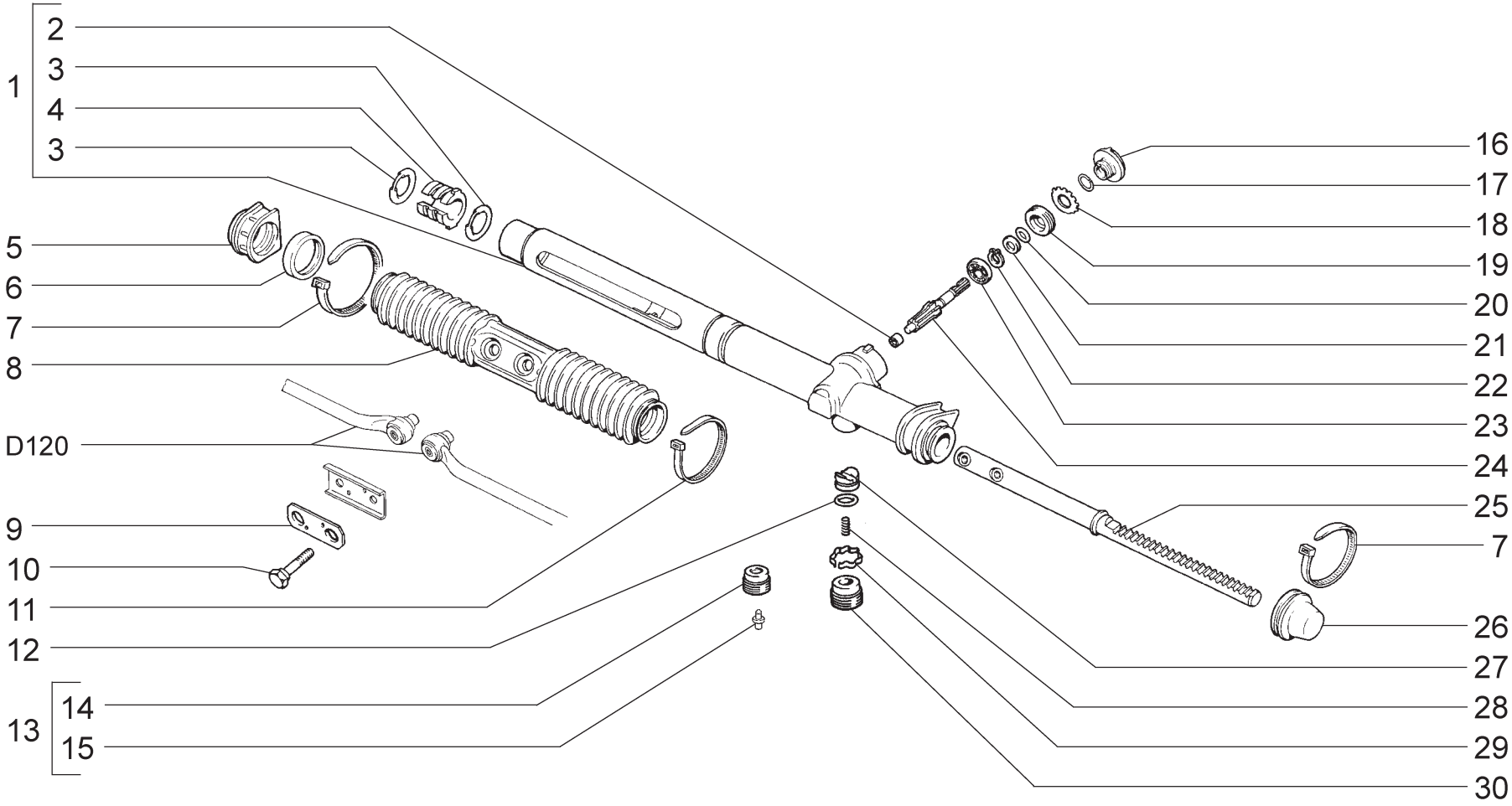


**02671**
→02.01

| | | | |
|---|---|---|---|
| **D150** | **Элементы рулевого механизма**<br>**Steering mechanism components**<br>**Vue éclatée du boîtier de direction**<br>**Hauptteile der Lenkung**<br>**Elementos de dirección** | **2110**<br>**21102**<br>**21103**<br>**21108**<br>**2111**<br>**21111** | **21111-01**<br>**21111-02**<br>**21113**<br>**2112**<br>**21122** |

| п. It. | № изв. Notif. N. | Дата Not.Data | Номер детали Part N. | Применяемость Application | Кол QTY | RUS Наименование | GB Description | F Désignation | D Benennung | E Denominación |
|---|---|---|---|---|---|---|---|---|---|---|
| 1 | 04241 | ->09.01 | 2108-3401010-20 | | 1 | Картер рулевого механизма | Steering box | Boîtier de direction | Lenkgetriebegehäuse | Carter del mecanismo de dirección |
| 1 | 4241 | 09.01-> | + 2110-3401010-20 | | 1 | Картер рулевого механизма в сборе | Steering box assy | Boîtier de direction complète | Lenkgetriebegehäuse komplett | Carter del mecanismo de dirección en conjunto |
| 2 | | | + 2108-3401104 | | 1 | Подшипник | Bearing | Roulement | Lager | Cojinete |
| 3 | | | + 2108-3401020 | | 2 | Кольцо втулки рейки | Ring, rack bush | Bague de douille de crémaillère | Hülsenring der Zahnstange | Anillo del casquillo de la cremaliera |
| 4 | | | + 2108-3401022 | | 1 | Втулка рейки | Bush, rack | Douille de crémaillère | Hülse der Zahnstange | Casquillo de la cremaliera |
| 5 | | | + 2108-3403080-10 | | 1 | Опора правая | RH mounting | Palier de fixation D | Lagerung, rechts | Apoyo der. |
| 6 | | | + 2110-3401254 | | 1 | Кольцо распорное | Spacer | Bague d'écartement | Abstandsring | Anillo distanciador |
| 7 | | | + 2108-3401228 | | 2 | Хомут чехла рейки | Clip | Collier | Schelle | Abrazadera |
| 7 | | | + 2108-3401228-10 | | 2 | Хомут чехла рейки | Clip | Collier | Schelle | Abrazadera |
| 8 | | | + 2108-3401224 | | 1 | Чехол рейки | Steering rack gaiter | Soufflet de crémaillère | Gummimanschette | Funda de la cremaliera |
| 9 | | | + 2108-3401089 | | 1 | Пластина стопорная | Lockplate | Plaque d'arrêt | Stützblech | Placa de fijación |
| 10 | | | + 2108-3401066 | | 2 | Болт тяг рулевой трапеции | Bolt, steering linkage | Boulon de timonerie de direction | Spurstangenschraube | Tornillo de bielas de dirección |
| 11 | | | + 2108-3401228 | | 1 | Хомут чехла рейки | Clip | Collier | Schelle | Abrazadera |
| 12 | | | + 2108-3401026 | | 1 | Кольцо уплотнительное | Sealing ring | Bague d'étanchéité | Dichtring | Anillo de empaquetadura |
| 13 | 4942 | 12.01-> | + 2108-3401052 | | 1 | Гайка с заглушкой в сборе | Nut and plug assy | Ecrou avec obturateur | Mutter | Tuerca y obturador en conjunto |
| 13 | 3849-ПИ | 03.01-> | + 2108-3401052-01 | | 1 | Гайка с заглушкой в сборе | Nut and plug assy | Ecrou avec obturateur | Mutter | Tuerca y obturador en conjunto |
| 14 | 4942 | 12.01-> | + 2108-3401057-10 | | 1 | Гайка | Nut | Ecrou | Mutter | Tuerca |
| 14 | 3849-ПИ | 03.01-> | + 2108-3401057-11 | | 1 | Гайка | Nut | Ecrou | Mutter | Tuerca |
| 15 | | | + 2108-3401276 | | 1 | Заглушка гайки | Plug, nut | Bouchon d'ecrou | Stopfen | Obturador de tuerca |
| 16 | | | + 2108-3401036 | | 1 | Пыльник шестерни | Dust boot | Cache-poussière de pignon | Staubkappe | Guardapolvo del engranaje |
| 17 | | | + 2108-3401029 | | 1 | Кольцо фиксирующее | Tensioning ring | Rondelle d'arrêt | Sicherungsring | Anillo de fijación |
| 18 | | | + 2108-3401048 | | 1 | Шайба стопорная | Lockwasher | Rondelle d'arrét | Sicherungsblech | Arandela de fijación |
| 19 | | | + 2108-3401047 | | 1 | Гайка подшипника | Bearing nut | Ecrou de roulememt | Lagermutter | Tuerca del cojinete |
| 20 | | | + 2108-3401033 | | 1 | Кольцо уплотнительное | Sealing ring | Bague d'étanchéité | Dichtring | Anillo de empaquetadura |
| 21 | | | + 2108-3401031 | | 1 | Шайба защитная шестерни | Gear protection washer | Rondelle de protection de pignon | Ritzelscheibe | Arandela de protección del engranaje |
| 22 | | | + 2108-3401121 | | 1 | Кольцо стопорное | Circlip | Bague d'arrêt | Haltering | Anillo de fijación |
| 23 | | | + 2108-3401123 | | 1 | Подшипник шестерни | Gear bearing | Roulement de pignon | Antriebsritzellager | Cojinete del engranaje |
| 23 | | | + 2108-3401123-01 | | 1 | Подшипник шестерни | Gear bearing | Roulement de pignon | Antriebsritzellager | Cojinete del engranaje |
| 23 | | | + 2108-3401123-02 | | 1 | Подшипник шестерни | Gear bearing | Roulement de pignon | Antriebsritzellager | Cojinete del engranaje |
| 24 | | | + 2108-3401035 | | 1 | Шестерня рулевого механизма | Steering gear | Pignon de crémaillère | Lenkritzel | Engranaje del mecanismo de dirección |
| 25 | | | + 2108-3401067 | | 1 | Рейка рулевого механизма | Steering rack | Crémaillère de direction | Zahnstange | Cremaliera de mecanismo de dirección |
| 26 | | | + 2108-3401223-10 | | 1 | Колпак защитный рейки | Protective cap, rack | Cache de crémaillère | Schutzkappe der Zahnstange | Capacete protector de la cremaliera |
| 27 | 07813 | ->11.02 | 2108-3401071 | | 1 | Упор рейки | Steering rack damper slipper | Butée de crémaillère | Druckstück | Tope de cremaliera |
| 27 | 7813 | 11.02-> | + 2108-3401071-01 | | 1 | Упор рейки | Steering rack damper slipper | Butée de crémaillère | Druckstück | Tope de cremaliera |
| 28 | | | + 2108-3401053 | | 1 | Пружина | Spring | Ressort | Feder | Muelle |
| 29 | | | + 2108-3401075 | | 1 | Кольцо стопорное | Circlip | Bague d'arrêt | Haltering | Anillo de fijación |
| 30 | 04942 | ->12.01 | 2108-3401057 | | 1 | Гайка | Nut | Ecrou | Mutter | Tuerca |

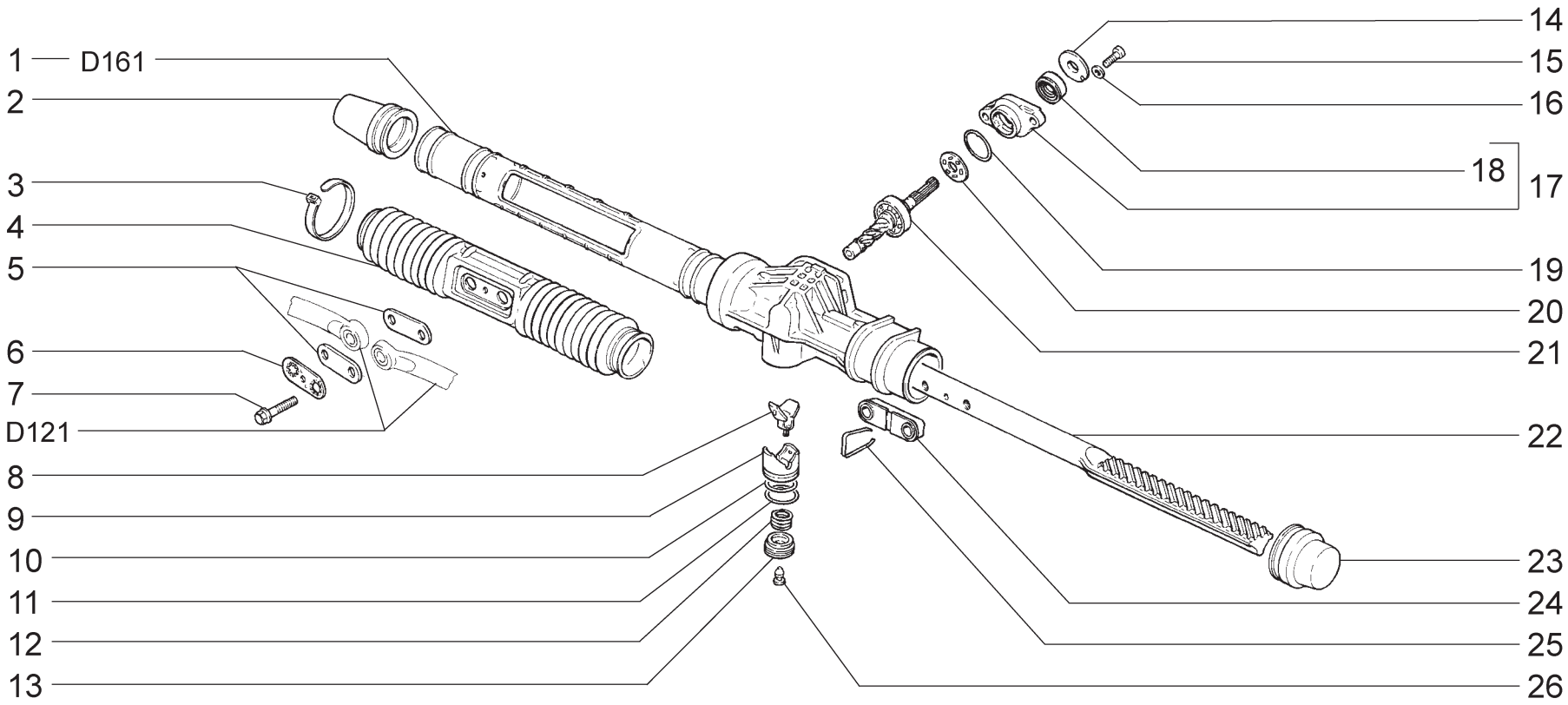


**2671**
02.01 →

| | | | | | |
|---|---|---|---|---|---|
| **D151** | **Элементы рулевого механизма**<br>**Steering mechanism components**<br>**Vue éclatée du boîtier de direction**<br>**Hauptteile der Lenkung**<br>**Elementos de dirección** | **2110**<br>**21101**<br>**21102**<br>**21102-01**<br>**21102-02**<br>**21103** | **21103-01**<br>**21103-02**<br>**21103-03**<br>**21104**<br>**21104-01**<br>**2111** | **2111-01**<br>**2111-02**<br>**21111**<br>**21113**<br>**21113-01**<br>**21113-02** | **2112**<br>**2112-01**<br>**2112-02**<br>**21122**<br>**21122-01**<br>**21122-02** |

| п. It. | № изв. Notif. N. | Дата Not.Data | Номер детали Part N. | Применяемость Application | Кол QTY | RUS Наименование | GB Description | F Désignation | D Benennung | E Denominación |
|---|---|---|---|---|---|---|---|---|---|---|
| 1 | | | + 2110-3401010 | | 1 | Картер рулевого механизма в сборе | Steering box assy | Boîtier de direction complète | Lenkgetriebegehäuse komplett | Carter del mecanismo de dirección en conjunto |
| 2 | | | + 2110-3401225 | | 1 | Колпак защитный рейки правый | LH protective cap, rack | Cache de crémaillère D | Schutzkappe der Zahnstange, rechts | Capacete protector de la cremaliera |
| 3 | | | + 2108-3401228 | | 4 | Хомут чехла рейки | Clip | Collier | Schelle | Abrazadera |
| 4 | | | + 2110-3401224 | | 1 | Чехол рейки | Steering rack gaiter | Soufflet de crémaillère | Gummimanschette | Funda de la cremaliera |
| 5 | | | 2110-3401269 | | 2 | Пластина | Plate | Plaquette | Platte | Placa |
| 6 | | | + 2110-3401089 | | 1 | Пластина стопорная | Lockplate | Plaque d'arrêt | Stützblech | Placa de fijación |
| 7 | | | + 2110-3401066-10 | | 2 | Болт тяг рулевой трапеции | Bolt, steering linkage | Boulon de timonerie de direction | Spurstangenschraube | Tornillo de bielas de dirección |
| 8 | | | + 2110-3401070 | | 1 | Вкладыш упора | Hub, damper slipper | Coussinet de butée | Lagerschale | Casquillo |
| 9 | | | + 2110-3401071 | | 1 | Упор рейки | Steering rack damper slipper | Butée de crémaillère | Druckstück | Tope de cremaliera |
| 10 | | | + 2110-3401026 | | 1 | Кольцо уплотнительное | Sealing ring | Bague d'étanchéité | Dichtring | Anillo de empaquetadura |
| 11 | | | + 2110-3401075 | | 1 | Кольцо стопорное | Circlip | Bague d'arrêt | Haltering | Anillo de fijación |
| 12 | | | + 2110-3401053 | | 1 | Пружина | Spring | Ressort | Feder | Muelle |
| 13 | | | + 2110-3401057 | | 1 | Гайка | Nut | Ecrou | Mutter | Tuerca |
| 14 | | | + 2110-3401036 | | 1 | Пыльник шестерни | Dust boot | Cache-poussière de pignon | Staubkappe | Guardapolvo del engranaje |
| 15 | | | + 2110-3401018 | | 2 | Болт | Bolt | Boulon | Schraube | Tornillo |
| 16 | | | + 2110-3401304 | | 2 | Шайба | Washer | Rondelle | Scheibe | Arandela |
| 17 | | | + 2110-3401044 | | 1 | Крышка картера | Cover | Couvercle de boîtier de direction | Gehäusedeckel | Tapa del carter |
| 18 | | | + 2110-3401024 | | 1 | Сальник шестерни | Oil seal | Garniture d'étanchéité | Dichtring | Retén |
| 19 | | | + 2110-3401302 | | 1 | Кольцо уплотнительное | Sealing ring | Bague d'étanchéité | Dichtring | Anillo de empaquetadura |
| 20 | | | + 2110-3401116 | | 1 | Сепаратор в сборе | Separator assy | Cage complète | Kugelkäfig komplett | Jaula en conjunto |
| 21 | | | + 2110-3401025 | | 1 | Шестерня в сборе | Steering gear assy | Pignon de crémaillère | Lenkritzel | Piñón en conjunto |
| 22 | | | + 2110-3401068 | | 1 | Рейка рулевого механизма | Steering rack | Crémaillère de direction | Zahnstange | Cremaliera de mecanismo de dirección |
| 23 | | | + 2110-3401223 | | 1 | Колпак защитный рейки левый | RH protective cap, rack | Cache de crémaillère G | Schutzkappe der Zahnstange, links | Capacete protector de la cremaliera |
| 24 | | | + 2110-3401284-10 | | 1 | Опора рулевых тяг | Steering rod mounting plate | Appui de bielles de direction | Lagerung für Spurstangen | Apoyo de varillas de dirección |
| 25 | | | + 2110-3401286 | | 1 | Скоба опоры тяг | Clamp, steering rod mounting plate | Agrafe d'appui de bielles | Lagerungsbügel | Grapa de apoyo de varillas |
| 26 | | | + 2110-3401276 | | 1 | Заглушка гайки | Plug, nut | Bouchon d'ecrou | Stopfen | Obturador de tuerca |

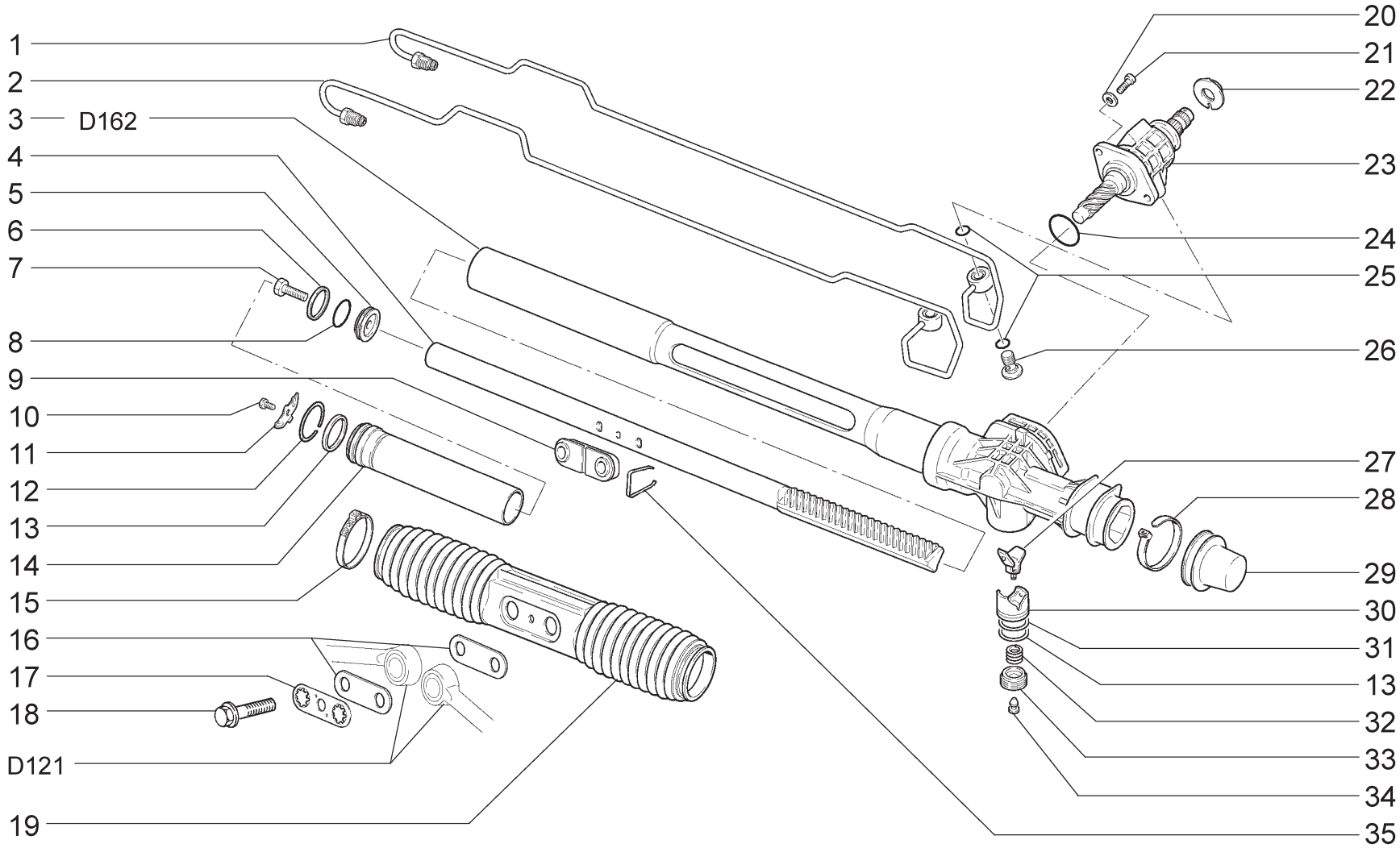


| | | | | |
|---|---|---|---|---|
| **D152** | **(16,124,125,135,136)**<br>**Элементы рулевого механизма**<br>**Steering mechanism components**<br>**Vue éclatée du boîtier de direction**<br>**Hauptteile der Lenkung**<br>**Elementos de dirección** | **21102**<br>**21102-01**<br>**21102-02**<br>**21103**<br>**21103-01**<br>**21103-02** | **2111**<br>**2111-01**<br>**2111-02**<br>**21113**<br>**21113-01**<br>**21113-02** | **2112**<br>**2112-01**<br>**2112-02**<br>**21122**<br>**21122-01**<br>**21122-02** |

| п. It. | № изв. Notif. N. | Дата Not.Data | Номер детали Part N. | Применяемость Application | Кол QTY | RUS Наименование | GB Description | F Désignation | D Benennung | E Denominación |
|---|---|---|---|---|---|---|---|---|---|---|
| 1 | | | + 2110-3405181 | | 1 | Трубка гидроусилителя короткая | Power steering pipe, short | Tube court de la direction assistée | Rohr kurz | Tubo del reforzador hidráulico corto |
| 2 | | | + 2110-3405183 | | 1 | Трубка гидроусилителя длинная | Power steering pipe, long | Tube long de la direction assistée | Rohr lang | Tubo del reforzador hidráulico largo |
| 3 | | | + 2110-3401010-30 | | 1 | Картер рулевого механизма в сборе | Steering box assy | Boîtier de direction complète | Lenkgetriebegehäuse komplett | Carter del mecanismo de dirección en conjunto |
| 4 | | | + 2110-3401068-20 | | 1 | Рейка рулевого механизма | Steering rack | Crémaillère de direction | Zahnstange | Cremaliera de mecanismo de dirección |
| 5 | | | 2110-3405042 | | 1 | Поршень усилительного механизма | Piston, power steering | Piston de la direction assistée | Arbeitskolben Servolenkung | Pistón del reforzador hidráulico |
| 6 | | | 2110-3405045 | | 1 | Кольцо уплотнительное | Sealing ring | Bague d'étanchéité | Dichtring | Anillo de empaquetadura |
| 7 | | | 2110-3405047 | | 1 | Болт поршня | Piston bolt | Boulon du piston | Kolbenbefestigungsschraube | Tornillo del pistón |
| 8 | | | + 2110-3405044 | | 1 | Кольцо поршня | Piston ring | Segment de piston | Kolbenring | Anillo de pistón |
| 9 | | | + 2110-3401284-10 | | 1 | Опора рулевых тяг | Steering rod mounting plate | Appui de bielles de direction | Lagerung für Spurstangen | Apoyo de varillas de dirección |
| 10 | | | 10902021 | | 1 | Болт М6х12 | Bolt M6x12 | Boulon M6x12 | Schraube M6x12 | Tornillo M6x12 |
| 11 | | | 2110-3405072 | | 1 | Пластина стопорная цилиндра | Lockplate | Plaque d'arrêt | Stützblech | Placa de fijación |
| 12 | | | 2110-3405064 | | 1 | Кольцо стопорное цилиндра | Circlip, cylinder | Bague d'arrêt | Zylindersicherungsring | Anillo de retén del cilindro |
| 13 | | | + 2110-3401075 | | 2 | Кольцо стопорное | Circlip | Bague d'arrêt | Haltering | Anillo de fijación |
| 14 | | | + 2110-3405024 | | 1 | Цилиндр гидроусилителя | Cylinder, power steering | Cylindre de la direction assistée | Zylinder | Cilindro del reforzador hidráulico |
| 15 | | | 2110-3401228 | | 2 | Хомут чехла рейки | Clip | Collier | Schelle | Abrazadera |
| 16 | | | 2110-3401269 | | 2 | Пластина | Plate | Plaquette | Platte | Placa |
| 17 | | | + 2110-3401089 | | 1 | Пластина стопорная | Lockplate | Plaque d'arrêt | Stützblech | Placa de fijación |
| 18 | | | + 2110-3401066-10 | | 2 | Болт тяг рулевой трапеции | Bolt, steering linkage | Boulon de timonerie de direction | Spurstangenschraube | Tornillo de bielas de dirección |
| 19 | | | + 2110-3401224 | | 1 | Чехол рейки | Steering rack gaiter | Soufflet de crémaillère | Gummimanschette | Funda de la cremaliera |
| 20 | | | + 2110-3401304 | | 2 | Шайба | Washer | Rondelle | Scheibe | Arandela |
| 21 | | | + 2110-3401018 | | 2 | Болт | Bolt | Boulon | Schraube | Tornillo |
| 22 | | | + 2110-3401036 | | 1 | Пыльник шестерни | Dust boot | Cache-poussière de pignon | Staubkappe | Guardapolvo del engranaje |
| 23 | | | + 2110-3416010 | | 1 | Распределитель гидроусилителя | Distributor, power steering | Distributeur de la direction assistée | Drehkolbenventil | Distribuidor del reforzador hidráulico |
| 24 | | | + 2110-3401302 | | 1 | Кольцо уплотнительное | Sealing ring | Bague d'étanchéité | Dichtring | Anillo de empaquetadura |
| 25 | | | + 2110-3405069 | | 4 | Кольцо уплотнительное болта-штуцера | Sealing ring | Bague d'étanchéité | Dichtring | Anillo de empaquetadura |
| 26 | | | 2110-3405189 | | 2 | Болт-штуцер | Channel bolt | Boulon-raccord | Hohlschraube | Tornillo-racor |
| 27 | | | + 2110-3401070 | | 1 | Вкладыш упора | Hub, damper slipper | Coussinet de butée | Lagerschale | Casquillo |
| 28 | | | + 2108-3401228 | | 1 | Хомут чехла рейки | Clip | Collier | Schelle | Abrazadera |
| 29 | | | + 2110-3401223 | | 1 | Колпак защитный рейки левый | RH protective cap, rack | Cache de crémaillère G | Schutzkappe der Zahnstange, links | Capacete protector de la cremaliera |
| 30 | | | + 2110-3401071 | | 1 | Упор рейки | Steering rack damper slipper | Butée de crémaillère | Druckstück | Tope de cremaliera |
| 31 | | | + 2110-3401026 | | 1 | Кольцо уплотнительное | Sealing ring | Bague d'étanchéité | Dichtring | Anillo de empaquetadura |
| 32 | | | + 2110-3401053 | | 1 | Пружина | Spring | Ressort | Feder | Muelle |
| 33 | | | + 2110-3401057 | | 1 | Гайка | Nut | Ecrou | Mutter | Tuerca |
| 34 | | | + 2110-3401276 | | 1 | Заглушка гайки | Plug, nut | Bouchon d'ecrou | Stopfen | Obturador de tuerca |
| 35 | | | + 2110-3401286 | | 1 | Скоба опоры тяг | Clamp, steering rod mounting plate | Agrafe d'appui de bielles | Lagerungsbügel | Grapa de apoyo de varillas |

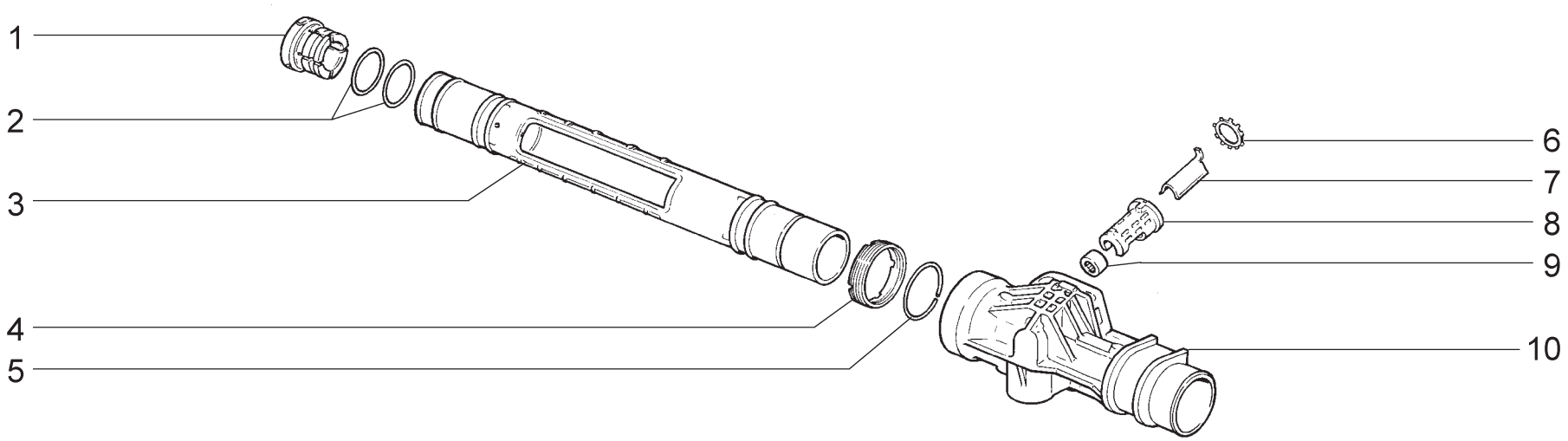


**2671**
02.01→

| | | | | | |
|---|---|---|---|---|---|
| **D161** | **Картер рулевого механизма**<br>**Steering box**<br>**Boîtier de direction**<br>**Lenkgetriebegehäuse**<br>**Carter del mecanismo de dirección** | **2110**<br>**21101**<br>**21102**<br>**21102-01**<br>**21102-02**<br>**21103** | **21103-01**<br>**21103-02**<br>**21103-03**<br>**21104**<br>**21104-01**<br>**2111** | **2111-01**<br>**2111-02**<br>**21111**<br>**21113**<br>**21113-01**<br>**21113-02** | **2112**<br>**2112-01**<br>**2112-02**<br>**21122**<br>**21122-01**<br>**21122-02** |

| п. It. | № изв. Notif. N. | Дата Not.Data | Номер детали Part N. | Применяемость Application | Кол QTY | RUS Наименование | GB Description | F Désignation | D Benennung | E Denominación |
|---|---|---|---|---|---|---|---|---|---|---|
| 1 | | | + 2110-3401022 | | 1 | Втулка рейки | Bush, rack | Douille de crémaillère | Hülse der Zahnstange | Casquillo de la cremaliera |
| 2 | | | + 2110-3401020 | | 2 | Кольцо втулки рейки | Ring, rack bush | Bague de douille de crémaillère | Hülsenring der Zahnstange | Anillo del casquillo de la cremaliera |
| 3 | | | + 2110-3401016 | | 1 | Труба картера | Steering box tube | Tube de carter | Rohr | Tubo de carter |
| 4 | | | + 2110-3401268 | | 1 | Гайка трубы | Nut | Ecrou de tube | Mutter | Tuerca |
| 5 | | | + 2110-3401270 | | 1 | Кольцо стопорное | Circlip | Bague d'arrêt | Haltering | Anillo de fijación |
| 6 | | | + 2110-3401048 | | 1 | Шайба стопорная | Lockwasher | Rondelle d'arrét | Sicherungsblech | Arandela de fijación |
| 7 | | | + 2110-3401274 | | 1 | Пластина опорная | Mounting plate | Plaque d'appui | Stützplatte | Placa de apoyo |
| 8 | | | + 2110-3401272 | | 1 | Корпус | Housing | Corps | Gehäuse | Cuerpo |
| 9 | | | + 2110-3401104 | ~ | 1 | Подшипник нижний | Bearing | Roulement | Lager | Cojinete |
| 9 | | | + 2110-3401104-01 | ~ | 1 | Подшипник нижний | Bearing | Roulement | Lager | Cojinete |
| 10 | | | + 2110-3401015 | | 1 | Картер рулевого механизма | Steering box | Boîtier de direction | Lenkgetriebegehäuse | Carter del mecanismo de dirección |

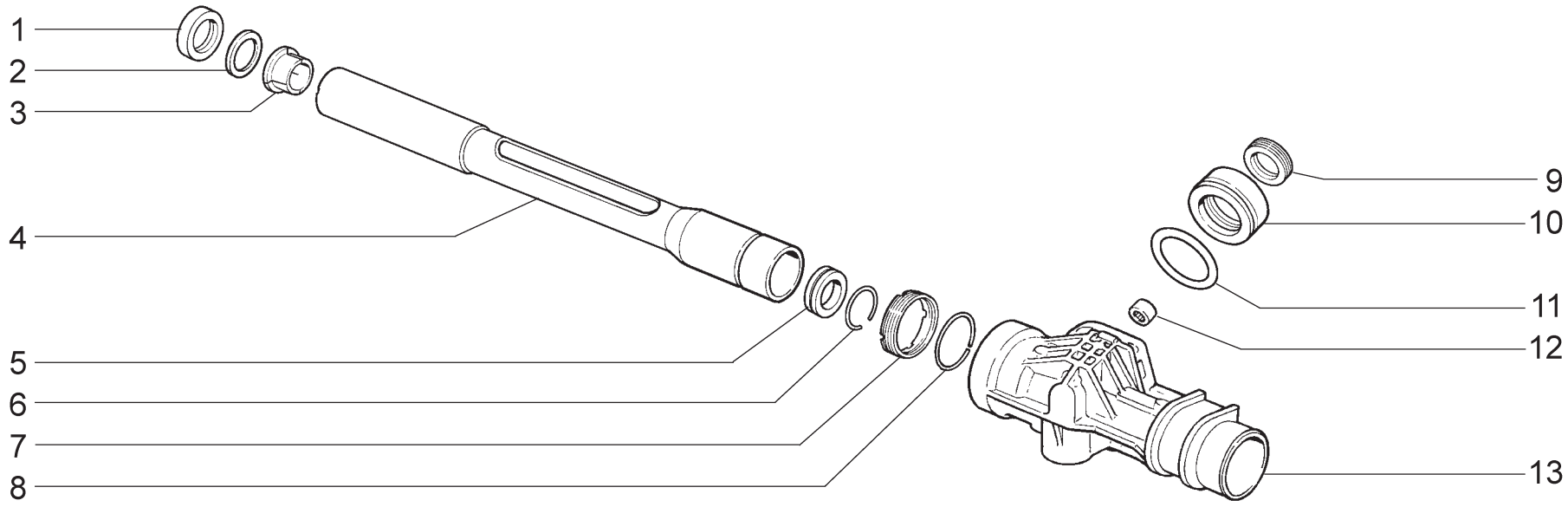


| | | | | |
|---|---|---|---|---|
| **D162** | **(16,124,125,135,136)**<br>**Картер рулевого механизма**<br>**Steering box**<br>**Boîtier de direction**<br>**Lenkgetriebegehäuse**<br>**Carter del mecanismo de dirección** | **21102**<br>**21102-01**<br>**21102-02**<br>**21103**<br>**21103-01**<br>**21103-02** | **2111**<br>**2111-01**<br>**2111-02**<br>**21113**<br>**21113-01**<br>**21113-02** | **2112**<br>**2112-01**<br>**2112-02**<br>**21122**<br>**21122-01**<br>**21122-02** |

| п. It. | № изв. Notif. N. | Дата Not.Data | Номер детали Part N. | Применяемость Application | Кол QTY | RUS Наименование | GB Description | F Désignation | D Benennung | E Denominación |
|---|---|---|---|---|---|---|---|---|---|---|
| 1 | | | + 2110-3405314 | | 1 | Сальник рейки | Rack seal | Garniture d'étanchéité de la crémaillère | Zahnstangen-Dichring | Retén de la cremallera |
| 2 | | | + 2110-3401020-10 | | 1 | Кольцо втулки рейки | Ring, rack bush | Bague de douille de crémaillère | Hülsenring der Zahnstange | Anillo del casquillo de la cremaliera |
| 3 | | | + 2110-3401022-10 | | 1 | Втулка рейки | Bush, rack | Douille de crémaillère | Hülse der Zahnstange | Casquillo de la cremaliera |
| 4 | | | + 2110-3401014 | | 1 | Труба картера в сборе | Steering box tube assy | Tube de carter complète | Rohr komplett | Tubo de carter en conjunto |
| 5 | | | 2110-3401313 | | 1 | Втулка рейки | Bush, rack | Douille de crémaillère | Hülse der Zahnstange | Casquillo de la cremaliera |
| 6 | | | 2110-3401311 | | 1 | Кольцо стопорное | Circlip | Bague d'arrêt | Haltering | Anillo de fijación |
| 7 | | | + 2110-3401268 | | 1 | Гайка трубы | Nut | Ecrou de tube | Mutter | Tuerca |
| 8 | | | + 2110-3401270 | | 1 | Кольцо стопорное | Circlip | Bague d'arrêt | Haltering | Anillo de fijación |
| 9 | | | + 2110-3401024-10 | | 1 | Сальник шестерни | Oil seal | Garniture d'étanchéité | Dichtring | Retén |
| 10 | | | 2110-3401318 | | 1 | Корпус сальника | Oil seal housing | Corps de garniture d'étanchéité | Dichtringgehäuse | Cuerpo de retén |
| 11 | | | 2110-3401033 | | 1 | Кольцо уплотнительное | Sealing ring | Bague d'étanchéité | Dichtring | Anillo de empaquetadura |
| 12 | | | + 2110-3401104 | ~ | 1 | Подшипник нижний | Bearing | Roulement | Lager | Cojinete |
| 12 | | | + 2110-3401104-01 | ~ | 1 | Подшипник нижний | Bearing | Roulement | Lager | Cojinete |
| 13 | | | 2110-3401015-01 | | 1 | Картер рулевого механизма | Steering box | Boîtier de direction | Lenkgetriebegehäuse | Carter del mecanismo de dirección |

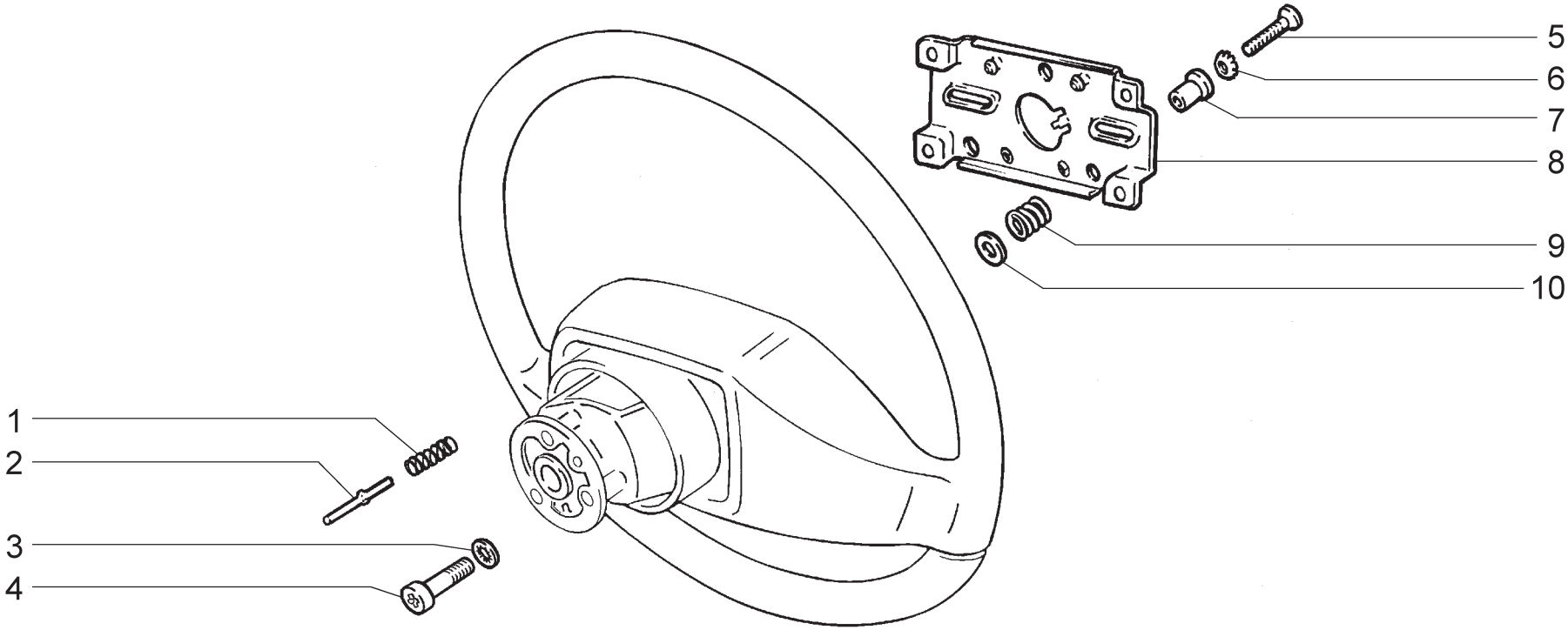


| | | | | | | |
|---|---|---|---|---|---|---|
| **D170** | **Колесо рулевое**<br>**Steering wheel**<br>**Volant de direction**<br>**Lenkrad**<br>**Volante de dirección** | **2110**<br>**21101**<br>**21102**<br>**21102-01**<br>**21102-02**<br>**21103** | **21103-01**<br>**21103-02**<br>**21103-03**<br>**21104**<br>**21104-01**<br>**21108** | **2111**<br>**2111-01**<br>**2111-02**<br>**21111**<br>**21113**<br>**21113-01** | **21113-02**<br>**2112**<br>**2112-01**<br>**2112-02**<br>**21122**<br>**21122-01** | **21122-02** |

| п. It. | № изв. Notif. N. | Дата Not.Data | Номер детали Part N. | Применяемость Application | Кол QTY | RUS Наименование | GB Description | F Désignation | D Benennung | E Denominación |
|---|---|---|---|---|---|---|---|---|---|---|
| 1 | | | + 2108-3402084 | | 1 | Пружина штифта | Pin spring | Ressort | Stiftfeder | Muelle |
| 2 | | | + 2108-3402082-10 | | 1 | Штифт выключения указателей поворота | Turn signal switch-off pin | Cheville | Blinkerschaltstift | Clavija |
| 3 | | | 12605170 | | 3 | Шайба 4 стопорная | Lock washer 4 | Rondelle d'arrêt 4 | Sicherungsscheibe 4 | Arandela 4 de fijación |
| 4 | | | 13272601 | | 3 | Винт M4x25 | Screw M4x25 | Vis M4x25 | Schraube M4x25 | Tornillo M4x25 |
| 5 | | | 13309401 | | 3 | Винт M4x20 | Screw M4x20 | Vis M4x20 | Schraube M4x20 | Tornillo M4x20 |
| 6 | | | 12606671 | | 3 | Шайба 4 стопорная | Lock washer 4 | Rondelle d'arrêt 4 | Sicherungsscheibe 4 | Arandela 4 de fijación |
| 7 | | | + 2110-3402079 | | 3 | Втулка | Bush | Douille | Buchse | Casquillo |
| 8 | | | + 2110-3402073 | | 1 | Пластина контактная | Contact plate | Plaque de contact | Kontaktplatte | Placa de contacto |
| 9 | | | + 2108-3402076 | | 3 | Пружина | Spring | Ressort | Feder | Muelle |
| 10 | | | + 2110-3402077 | | 3 | Шайба | Washer | Rondelle | Scheibe | Arandela |

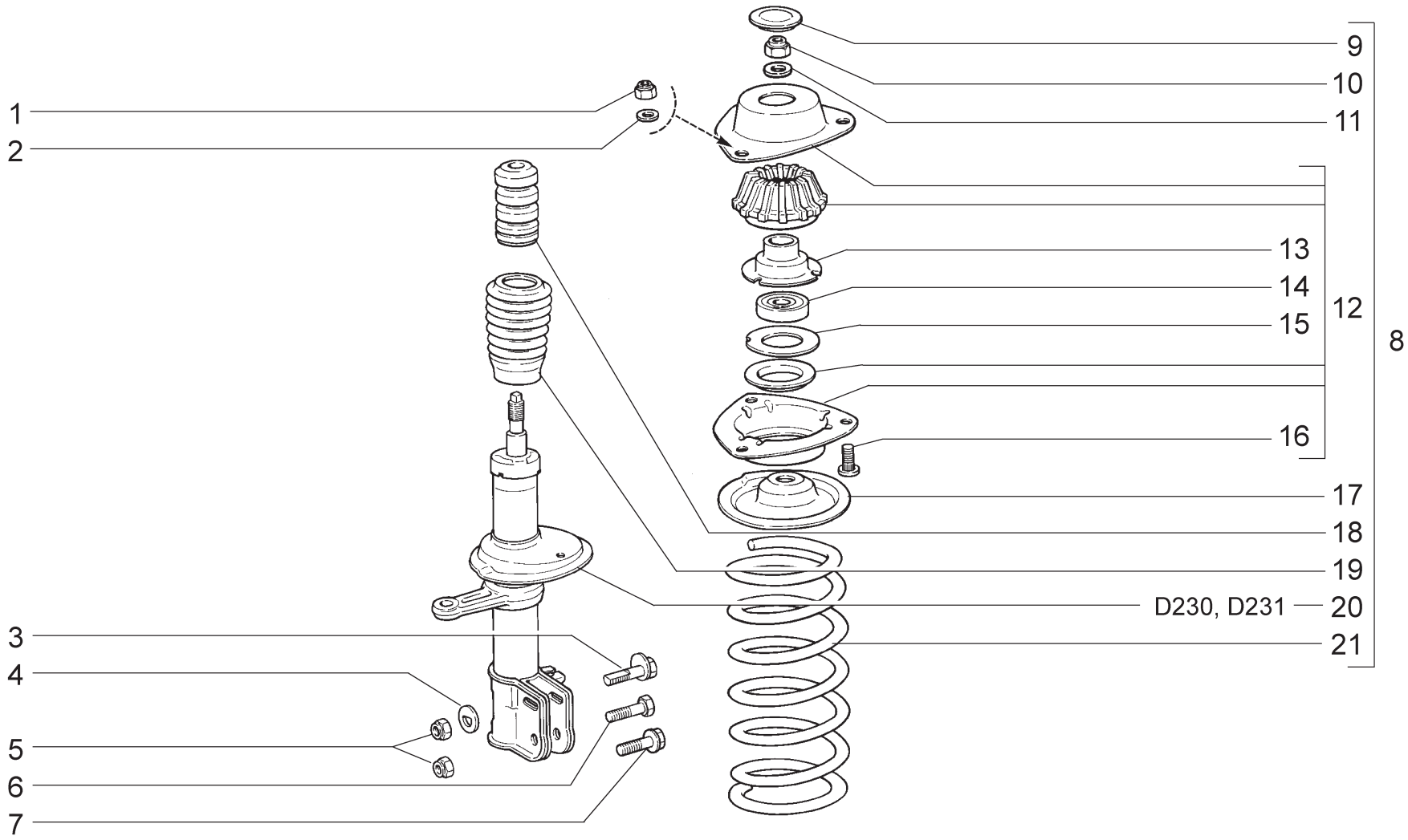


| | | | | | | | | | | | |
|---|---|---|---|---|---|---|---|---|---|---|---|
| **D200** | **Элементы передней подвески**<br>**Front suspension components**<br>**Vue éclatée d'un élément de suspension avant**<br>**Hauptteile der Vorderradaufhängung**<br>**Elementos de la suspensión delantera** | **2110** | **(01)** | **21103-01** | **(02)** | **2111** | **(01)** | **21113-02** | **(02)** | **21122-02** | **(01)** |
| | | **21101** | **(01)** | **21103-02** | **(02)** | **2111-01** | **(01)** | **2112** | **(02)** | | |
| | | **21102** | **(01)** | **21103-03** | **(02)** | **2111-02** | **(01)** | **2112-01** | **(02)** | | |
| | | **21102-01** | **(01)** | **21104** | **(02)** | **21111** | **(01)** | **2112-02** | **(02)** | | |
| | | **21102-02** | **(01)** | **21104-01** | **(02)** | **21113** | **(02)** | **21122** | **(01)** | | |
| | | **21103** | **(02)** | **21108** | **(02)** | **21113-01** | **(02)** | **21122-01** | **(01)** | | |

| п. It. | № изв. Notif. N. | Дата Not.Data | Номер детали Part N. | Применяемость Application | Кол QTY | RUS Наименование | GB Description | F Désignation | D Benennung | E Denominación |
|---|---|---|---|---|---|---|---|---|---|---|
| 1 | | | 16104111 | | 6 | Гайка М8 самоконтрящаяся | Self-locking nut M8 | Ecrou autofreiné M8 | S.Mutter M8 | Tuerca M8 autoblocante |
| 2 | | | 10519601 | | 6 | Шайба 8 | Washer 8 | Rondelle 8 | Scheibe 8 | Arandela 8 |
| 3 | | | + 2108-2901050 | | 2 | Болт стойки верхний | Upper bolt, strut | Boulon de montant, supérieure | Federbeinschraube, obere | Tornillo superior de montante |
| 4 | | | + 2108-2901052 | | 2 | Шайба болта | Washer, bolt | Rondelle de boulon | Scheibe | Arandela del tornillo |
| 5 | | | 16105021 | | 4 | Гайка М12х1,25 самоконтрящаяся | Self-locking nut M12x1.25 | Ecrou autofreiné M12x1,25 | S.Mutter M12x1,25 | Tuerca M12x1,25 autoblocante |
| 6 | 03698 | ->07.01 | 15540931 | | 2 | Болт М12х1,25х55 | Bolt M12x1.25x55 | Boulon M12x1,25x55 | Schraube M12x1,25x55 | Tornillo M12x1,25x50 |
| 7 | 3698 | 07.01-> | + 2108-2901051 | | 2 | Болт стойки нижний | Lower bolt, strut | Boulon de montant, inférieur | Federbeinschraube, unten | Tornillo inferior de montante |
| 8 | | | + 2110-2901030 | (01) | 1 | Стойка передней подвески правая | RH front suspension strut | Montant D de suspension avant | Vorderer Stoßdämpfer rechts | Pata telescópica der. |
| 8 | | | + 2110-2901031 | (01) | 1 | Стойка передней подвески левая | LH front suspension strut | Montant G de suspension avant | Vorderer Stoßdämpfer links | Pata telescópica izq. |
| 8 | | | 2112-2901030 | (02) | 1 | Стойка передней подвески правая | RH front suspension strut | Montant D de suspension avant | Vorderer Stoßdämpfer rechts | Pata telescópica der. |
| 8 | | | 2112-2901031 | (02) | 1 | Стойка передней подвески левая | LH front suspension strut | Montant G de suspension avant | Vorderer Stoßdämpfer links | Pata telescópica izq. |
| 9 | | | + 2110-2901054 | | 2 | Колпак защитный | Protective cap | Capuchon de protection | Schutzkappe | Casquete de protección |
| 10 | | | + 2108-2901056 | | 2 | Гайка М14х1,5 | Nut M14x1.5 | Ecrou M14x1,5 | Mutter M14x1,5 | Tuerca M14x1,5 |
| 11 | | | + 2110-2901032 | | 2 | Шайба | Washer | Rondelle | Scheibe | Arandela |
| 12 | | | + 2110-2902820 | | 2 | Опора верхняя стойки в сборе | Strut upper mounting assy | Support élastique de suspension complet | Lagerung obere komplett | Apoyo superior en conjunto |
| 13 | | | + 2110-2902826 | | 2 | Корпус | Housing | Corps | Gehäuse | Cuerpo |
| 14 | 06554 | ->07.02 | 2108-2902840 ~ | | 2 | Подшипник верхней опоры | Bearing, upper mounting | Roulement | Lager | Cojinete de apoyo superior |
| 14 | 08596 | ->02.03 | 2108-2902840-01 ~ | | 2 | Подшипник верхней опоры | Bearing, upper mounting | Roulement | Lager | Cojinete de apoyo superior |
| 14 | 6554 | 07.02-> | + 2108-2902840-02 ~ | | 2 | Подшипник верхней опоры | Bearing, upper mounting | Roulement | Lager | Cojinete de apoyo superior |
| 14 | 6554 | 07.02-> | + 2110-2902840 ~ | | 2 | Подшипник верхней опоры | Bearing, upper mounting | Roulement | Lager | Cojinete de apoyo superior |
| 14 | 8596 | 02.03-> | + 2110-2902840-01 ~ | | 2 | Подшипник верхней опоры | Bearing, upper mounting | Roulement | Lager | Cojinete de apoyo superior |
| 15 | | | + 2110-2902842 | | 2 | Шайба | Washer | Rondelle | Scheibe | Arandela |
| 16 | | | 2110-2902830 | | 6 | Болт | Bolt | Boulon | Schraube | Tornillo |
| 17 | | | + 2110-2902760 | | 2 | Чашка пружины верхняя | Coil spring seat, upper | Coupelle de ressort supérieure | Obere Federschale | Cazoleta del muelle superior |
| 18 | | | + 2110-2902816 | | 2 | Буфер хода сжатия | Compression buffer | Butée élastique | Dämpfergummi | Tope de carrera de compresión |
| 19 | | | + 2110-2905681 | | 2 | Кожух защитный | Bellows | Soufflet protecteur | Faltenbalg | Protector |
| 20 | | | + 2110-2905002 | | 1 | Амортизатор передний правый | Front shock absorber, RH | Amortisseur avant D | Stoßdämpfer, vorne rechts | Amortiguador delantero der. |
| 20 | | | + 2110-2905003 | | 1 | Амортизатор передний левый | Front shock absorber, LH | Amortisseur avant G | Stoßdämpfer, vorne links | Amortiguador delantero izq. |
| 21 | | | + 2108-2902712 | (01) | 2 | Пружина передней подвески | Front coil spring | Ressort de suspension avant | Feder | Muelle de suspensión delantera |
| 21 | | | + 2112-2902712 | (02) | 2 | Пружина передней подвески | Front coil spring | Ressort de suspension avant | Feder | Muelle de suspensión delantera |

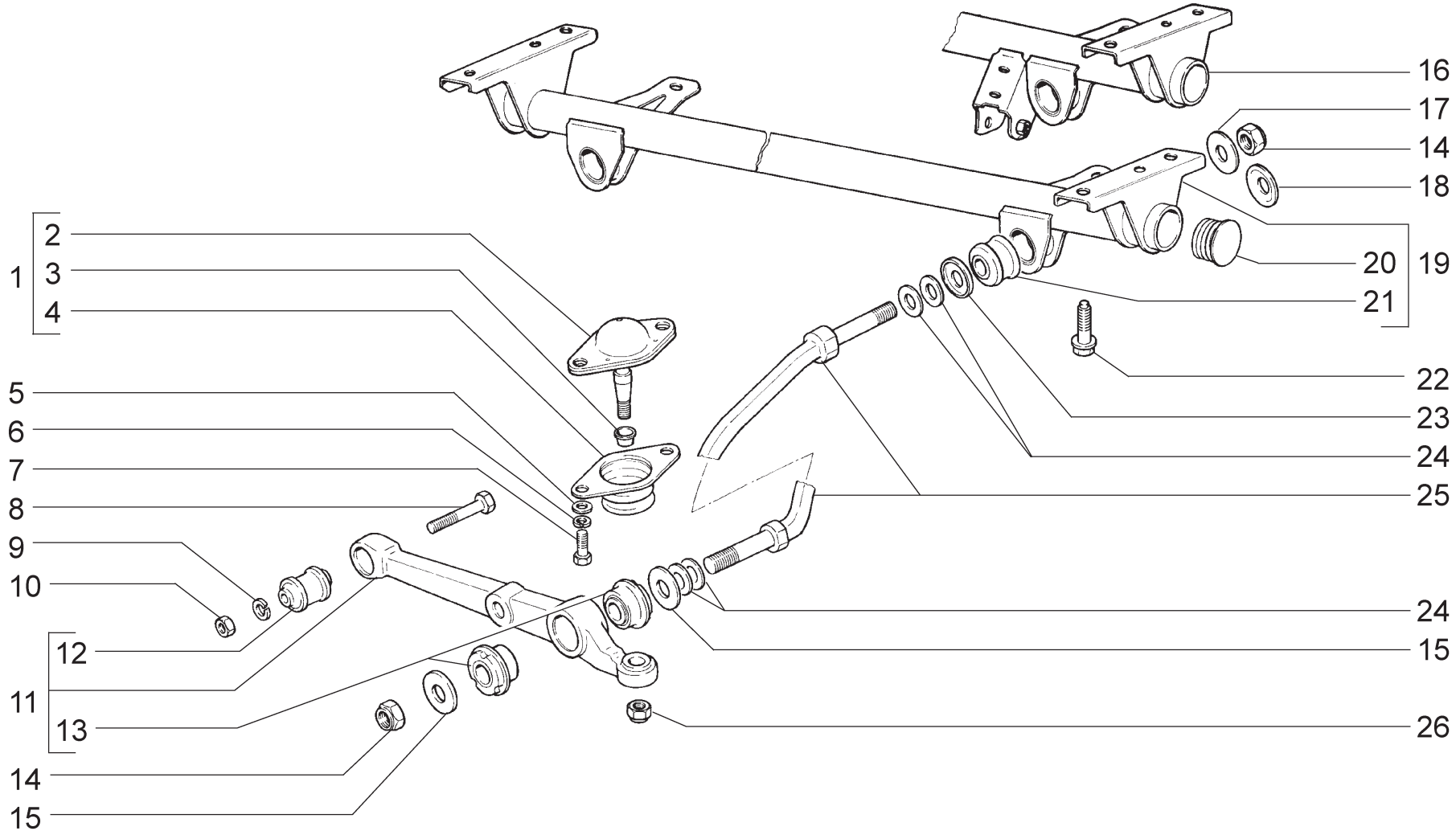


| | | | | | | | | | | | |
|---|---|---|---|---|---|---|---|---|---|---|---|
| **D201** | **Элементы передней подвески**<br>**Front suspension components**<br>**Vue éclatée d'un élément de suspension avant**<br>**Hauptteile der Vorderradaufhängung**<br>**Elementos de la suspensión delantera** | **2110** | **(01)** | **21103-01** | **(02)** | **2111** | **(01)** | **21113-02** | **(02)** | **21122-02** | **(01)** |
| | | **21101** | **(01)** | **21103-02** | **(02)** | **2111-01** | **(01)** | **2112** | **(02)** | | |
| | | **21102** | **(01)** | **21103-03** | **(02)** | **2111-02** | **(01)** | **2112-01** | **(02)** | | |
| | | **21102-01** | **(01)** | **21104** | **(02)** | **21111** | **(01)** | **2112-02** | **(02)** | | |
| | | **21102-02** | **(01)** | **21104-01** | **(02)** | **21113** | **(02)** | **21122** | **(01)** | | |
| | | **21103** | **(02)** | **21108** | **(02)** | **21113-01** | **(02)** | **21122-01** | **(01)** | | |

| п. It. | № изв. Notif. N. | Дата Not.Data | Номер детали Part N. | Применяемость Application | Кол QTY | RUS Наименование | GB Description | F Désignation | D Benennung | E Denominación |
|---|---|---|---|---|---|---|---|---|---|---|
| 1 | | | + 2110-2904192 | | 2 | Палец шаровой в сборе | Ballpin assy | Rotule complète | Kugelbolzen komplett | Rótula en conjunto |
| 2 | | | + 2108-2904185-01 | | 2 | Палец шаровой | Ballpin | Rotule | Kugelbolzen | Rótula |
| 3 | | | + 2110-2904076 | | 2 | Втулка распорная | Spacer sleeve | Douille entretoise | Abstandshülse | Casquillo distanciador |
| 4 | | | + 2110-2904070 | | 2 | Чехол шарового пальца | Boot, ballpin | Protecteur de rotule | Kugelbolzenmanschette | Funda del perno esférico |
| 5 | | | 12638601 | | 4 | Шайба 10 | Washer 10 | Rondelle 10 | Scheibe 10 | Arandela 10 |
| 6 | | | 10516870 | | 4 | Шайба 10 пружинная | Spring washer 10 | Rondelle élastique 10 | Federscheibe 10 | Arandela 10 elástica |
| 7 | | | 15970730 | | 4 | Болт М10х1,25х25 | Bolt M10x1.25x25 | Boulon M10x1,25x25 | Schraube M10x1,25x25 | Tornillo M10x1,25x25 |
| 8 | | | 15541231 | | 2 | Болт М12х1,25х70 | Bolt M12x1.25x70 | Boulon M12x1,25x70 | Schraube M12x1,25x70 | Tornillo M12x1,25x70 |
| 9 | | | 10517070 | | 2 | Шайба 12 пружинная | Spring washer 12 | Rondelle élastique 12 | Federscheibe 12 | Arandela 12 elástica |
| 10 | | | 16101521 | | 2 | Гайка М12х1,25 | Nut M12x1.25 | Ecrou M12x1,25 | Mutter M12x1,25 | Tuerca M12x1,25 |
| 11 | | | + 2108-2904020 | | 2 | Рычаг подвески нижний | Suspension arm, lower | Bras de suspension inférieur | Achslenker, unten | Brazo de suspensión inferior |
| 12 | | | + 2108-2904040 | | 2 | Шарнир нижнего рычага | Lower lever silentblock | Silentbloc de bras inférieur | Lenkergelenk | Silentblock |
| 13 | | | + 2108-2904046 | | 4 | Шарнир растяжки задний | Rear tie rod silentblock | Silentbloc arrière de tirant | Zugstrebengelenk, hinten | Buje |
| 14 | | | 12574921 | | 4 | Гайка М16х1,5 самоконтрящаяся | Self-locking nut M16x1.5 | Ecrou autofreiné M16x1,5 | S.Mutter M16x1,5 | Tuerca M16x1,5 |
| 15 | | | + 2108-2904045 | | 4 | Шайба упорная | Thrust washer | Rondelle de butée | Anschlagscheibe | Arandela tope |
| 16 | | | + 2112-2904400 | (02) | 1 | Поперечина передней подвески | Front suspension crossmember | Traverse de suspension avant | Querträger | Travesaño de suspensión delantera |
| 17 | 02203 | ->12.00 | 2108-2904054 | | 2 | Шайба переднего шарнира | Washer | Rondelle de silentbloc avant | Gelenkscheibe, vorne | Arandela de la articulación delantera |
| 18 | 2203 | 12.00-> | + 2110-2904054 | | 2 | Шайба переднего шарнира | Washer | Rondelle de silentbloc avant | Gelenkscheibe, vorne | Arandela de la articulación delantera |
| 19 | | | + 2110-2904400 | (01) | 1 | Поперечина передней подвески | Front suspension cross-member | Traverse de suspension avant | Querträger | Travesaño de suspensión delantera |
| 20 | | | 2110-2904436 | | 2 | Заглушка поперечины | Plug, crossmember | Obturateur de traverse | Querträgerstopfen | Obturador de la traviesa |
| 21 | | | + 2108-2904050 | | 2 | Подушка переднего шарнира растяжки | Mounting rubber, front tie rod silentblock | Silentbloc de tirant avant | Gelenklagerung, vorne | Casquillo elástico de atriculación delantera |
| 22 | | | + 2110-2904312 | | 4 | Болт | Bolt | Boulon | Schraube | Tornillo |
| 23 | | | + 2110-2904055 | | 2 | Шайба переднего шарнира | Washer | Rondelle de silentbloc avant | Gelenkscheibe, vorne | Arandela de la articulación delantera |
| 24 | | | + 2108-2904225 | | 8 | Шайба регулировочная | Adjuster shim | Rondelle de calage | Einstellscheibe | Arandela de regulación |
| 25 | | | + 2108-2904270 | | 2 | Растяжка нижнего рычага | Tie rod, lower control arm | Tirant de bras de suspension | Zugstrebe unten | Tirante del brazo inferior |
| 26 | | | 16105011 | | 2 | Гайка М12х1,25 самоконтрящаяся | Self-locking nut M12x1.25 | Ecrou autofreiné M12x1,25 | S.Mutter M12x1,25 | Tuerca M12x1,25 autoblocante |

**D201**

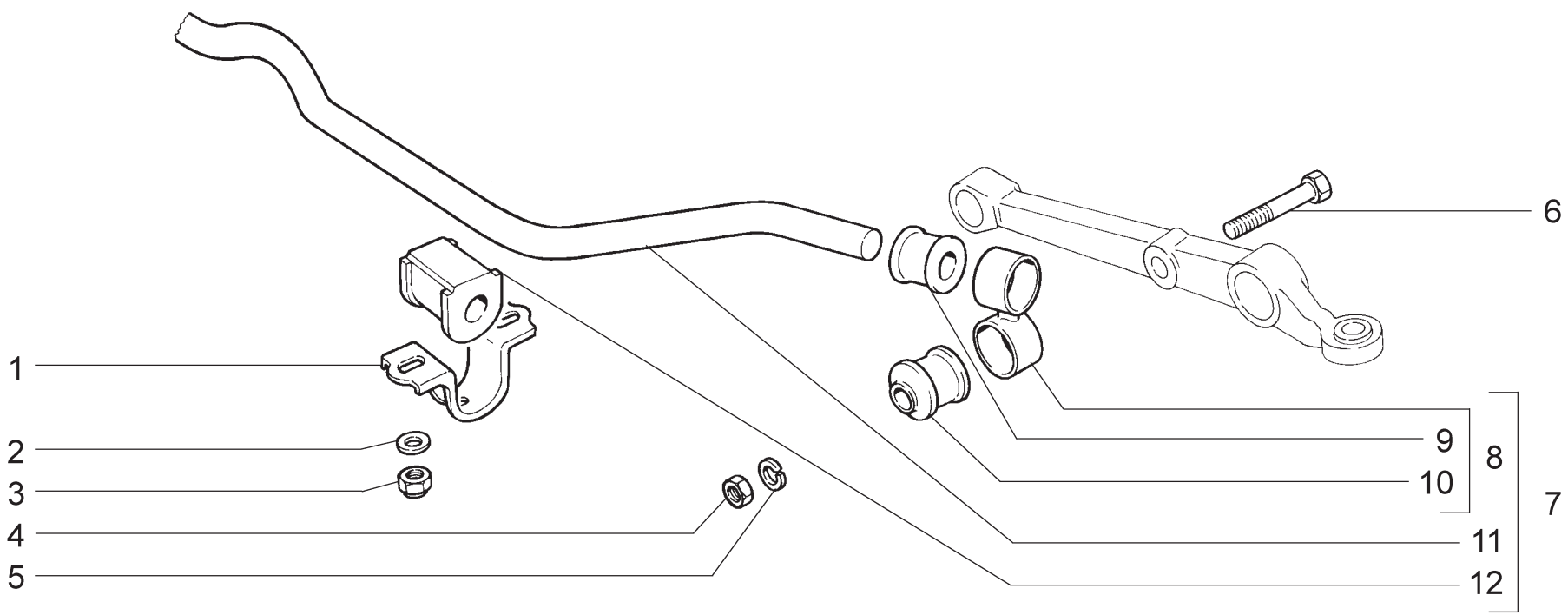


| | | | | | | |
|---|---|---|---|---|---|---|
| **D220** | **Стабилизатор поперечной устойчивости**<br>**Anti-roll bar**<br>**Barre stabilisatrice anti-roulis**<br>**Querstabilisator**<br>**Barra estabilizadora trasversal** | **2110**<br>**21101**<br>**21102**<br>**21102-01**<br>**21102-02**<br>**21103** | **21103-01**<br>**21103-02**<br>**21103-03**<br>**21104**<br>**21104-01**<br>**21108** | **2111**<br>**2111-01**<br>**2111-02**<br>**21111**<br>**21113**<br>**21113-01** | **21113-02**<br>**2112**<br>**2112-01**<br>**2112-02**<br>**21122**<br>**21122-01** | **21122-02** |

| п. It. | № изв. Notif. N. | Дата Not.Data | Номер детали Part N. | Применяемость Application | Кол QTY | RUS Наименование | GB Description | F Désignation | D Benennung | E Denominación |
|---|---|---|---|---|---|---|---|---|---|---|
| 1 | | | + 2108-2906042 | | 2 | Кронштейн подушки штанги | Bracket, anti-roll bar flexible mounting | Support de palier de barre stabilisatrice | Halter der Stabilisatorlagerung | Soporte de tope de la barra |
| 2 | | | 10519601 | | 4 | Шайба 8 | Washer 8 | Rondelle 8 | Scheibe 8 | Arandela 8 |
| 3 | | | 16104111 | | 4 | Гайка М8 самоконтрящаяся | Self-locking nut M8 | Ecrou autofreiné M8 | S.Mutter M8 | Tuerca M8 autoblocante |
| 4 | | | 12164711 | | 2 | Гайка М10х1,25 | Nut M10x1.25 | Ecrou M10x1,25 | Mutter M10x1,25 | Tuerca M10x1,25 |
| 5 | | | 10516870 | | 2 | Шайба 10 пружинная | Spring washer 10 | Rondelle élastique 10 | Federscheibe 10 | Arandela 10 elástica |
| 6 | | | 15971321 | | 2 | Болт М10х1,25х75 | Bolt M10x1.25x75 | Boulon M10x1,25x75 | Schraube M10x1,25x75 | Tornillo M10x1,25x75 |
| 7 | | | + 2110-2906010 | | 1 | Стабилизатор в сборе | Anti-roll bar assy | Barre stabilisatrice | Stabilisatorstab | Barra del estabilizador conjunto |
| 8 | | | + 2110-2906050 | | 2 | Стойка стабилизатора | Anti-roll strut | Biellette | Stabilisatorhalterung | Montante del estabilizador |
| 9 | | | + 2110-2906078 | | 2 | Втулка стойки верхняя | Upper bush, strut | Douille supérieure de biellette | Buchse | Casquillo del péndulo superior |
| 10 | | | + 2108-2906079 | | 2 | Втулка стойки нижняя | Lower bush, strut | Douille inférieure de biellette | Federbeinlagerbuchse, unten | Casquillo del péndulo inferior |
| 11 | | | + 2110-2906016 | | 1 | Штанга стабилизатора | Anti-roll bar | Barre stabilisatrice | Stabilisatorstab | Barra del estabilizador |
| 12 | | | + 2110-2906040 | | 2 | Подушка штанги | Flexible mounting, anti-roll bar | Palier élastique de barre stabilisatrice | Stabilisatordämpfer | Tope de la barra |

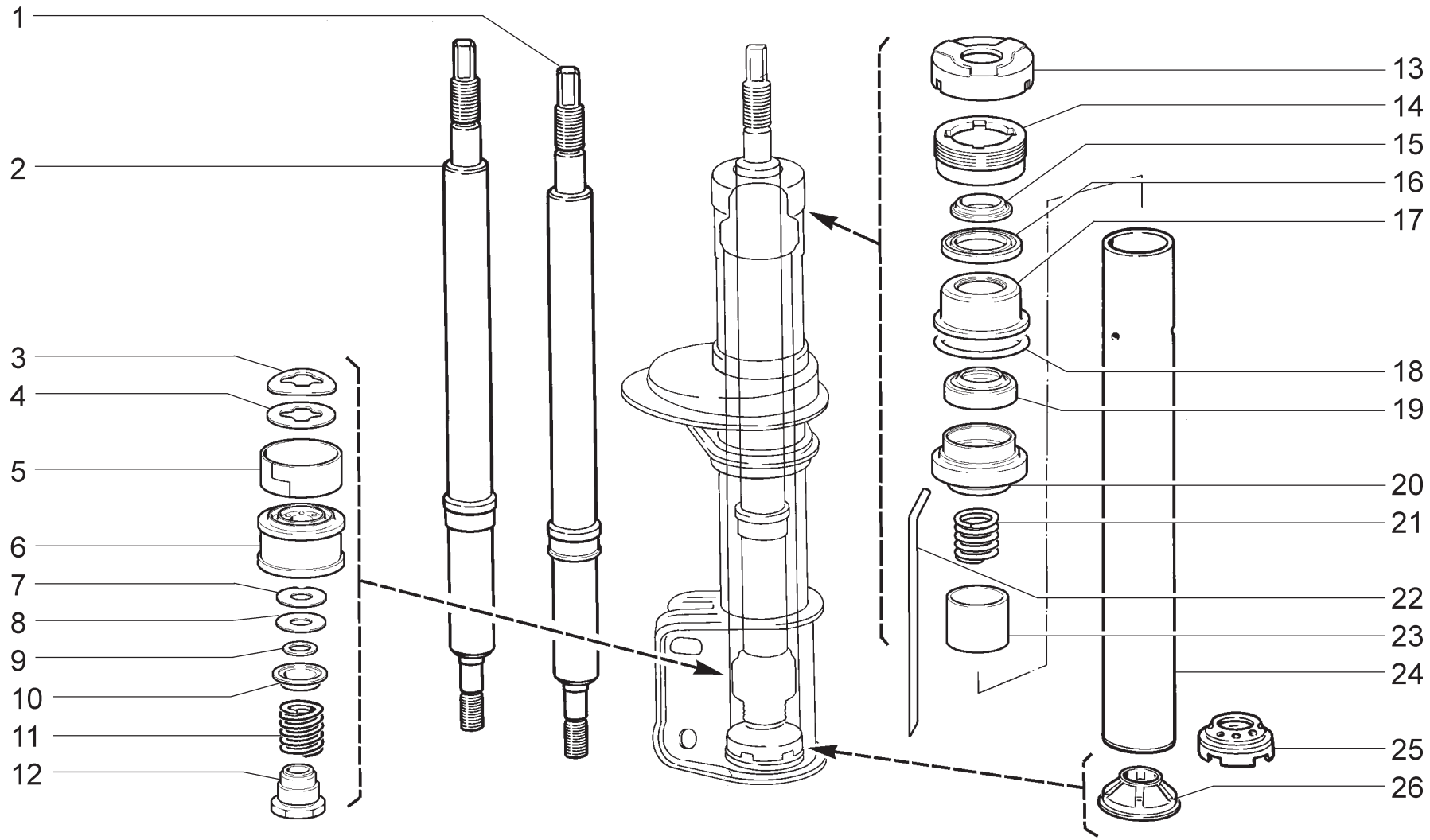


**06540**
→07.02

| | | | | | | |
|---|---|---|---|---|---|---|
| **D230** | **Стойка телескопическая**<br>**Telescopic strut**<br>**Amortisseur télescopique**<br>**Federbein**<br>**Montante telescópico** | **2110**<br>**21101**<br>**21102**<br>**21102-01**<br>**21102-02**<br>**21103** | **21103-01**<br>**21103-02**<br>**21103-03**<br>**21104**<br>**21104-01**<br>**21108** | **2111**<br>**2111-01**<br>**2111-02**<br>**21111**<br>**21113**<br>**21113-01** | **21113-02**<br>**2112**<br>**2112-01**<br>**2112-02**<br>**21122**<br>**21122-01** | **21122-02** |

| п. It. | № изв. Notif. N. | Дата Not.Data | Номер детали Part N. | Применяемость Application | Кол QTY | RUS Наименование | GB Description | F Désignation | D Benennung | E Denominación |
|---|---|---|---|---|---|---|---|---|---|---|
| 1 | 777 | 05.00-> | 2110-2905605-02 | | 1 | Шток амортизатора | Shock absorber piston rod | Tige d'amortisseur | Kolbenstange | Vástago del montante |
| 2 | 0777 | ->05.00 | 2110-2905605 | | 1 | Шток амортизатора | Shock absorber piston rod | Tige d'amortisseur | Kolbenstange | Vástago del montante |
| 3 | | | 2101-2905630-20 | | 1 | Пружина перепускного клапана | By-pass valve spring | Ressort de soupape de by-pass | Uberströmungsventilfeder | Muelle de la válvula de paso |
| 4 | | | 2101-2905631-10 | | 1 | Тарелка перепускного клапана | By-pass valve disc | Plateau de soupape de by-pass | Uberströmungsventilteller | Platillo de la válvula de paso |
| 5 | | | 2108-2905636 | | 1 | Кольцо поршня | Piston ring | Segment de piston | Kolbenring | Anillo de pistón |
| 6 | | | 2108-2905635 | | 1 | Поршень амортизатора | Piston, shock absorber | Piston d'amortisseur | Stoßdämpferkolben | Pistón de amortiguador |
| 7 | | | 2110-2905637 | | 1 | Диск дроссельный | Throttle disc | Disque d'étranglement | Drosselscheibe | Disco de estrangulación |
| 8 | | | 2101-2905638 | | 1 | Диск клапана отдачи | Disc, recoil valve | Disque de soupape de détente | Rückstoßventilscheibe | Disco de la válvula de rebote |
| 9 | | | 2101-2905639 | | 1 | Шайба | Washer | Rondelle | Scheibe | Arandela |
| 10 | | | 2108-2905640 | | 1 | Тарелка упорная | Thrust plate | Cuvette de butée | Anschlagteller | Platillo de tope |
| 11 | | | + 2110-2905642 | | 1 | Пружина клапана отдачи | Recoil valve spring | Ressort de soupape de détente | Rückstoßventilfeder | Muelle de la válvula de rebote |
| 12 | | | 2108-2905644 | | 1 | Гайка клапана отдачи | Nut, recoil valve | Ecrou de soupape de détente | Rückstoßventilmutter | Tuerca de la válvula de rebote |
| 13 | | | 2108-2902818 | | 1 | Опора буфера | Buffer mounting | Appui de butée | Pufferlagerung | Apoyo |
| 14 | | | 2108-2905610 | | 1 | Гайка резервуара | Nut, reservoir | Ecrou de réservoir | Behältermutter | Tuerca del recipiente |
| 15 | | | 2108-2905611 | | 1 | Кольцо защитное | Protective ring | Bague pare-boue | Schutzring | Anillo de protección |
| 16 | | | 2108-2905614 | | 1 | Прокладка кольца | Gasket | Joint de bague | Ringdichtung | Junta del anillo |
| 17 | | | 2108-2905615 | | 1 | Обойма сальника штока | Retainer, piston rod grease seal | Chape de garniture d'étanchéité | Wellendichtring-Gehäuse | Collar del retén devástago |
| 18 | | | 2108-2905613 | | 1 | Кольцо уплотнительное | Sealing ring | Bague d'étanchéité | Dichtring | Anillo de empaquetadura |
| 19 | | | 2108-2905616 | | 1 | Сальник штока | Piston rod oil seal | Garniture d'étanchéité de tige | Kolbenstangendichtung | Retén de vástago |
| 20 | | | 2108-2905619 | | 1 | Втулка направляющая штока | Guide sleeve, piston rod | Guide de tige | Kolbenstangen-Führungsbuchse | Casquillo guía del vástago |
| 21 | | | 2108-2905632 | | 1 | Пружина | Spring | Ressort | Feder | Muelle |
| 22 | | | 2108-2905622 | | 1 | Трубка сливная | Drain pipe | Tube de vidange | Ablaufrohr | Tubo de drenaje |
| 23 | | | 2108-2905629 | | 1 | Плунжер буфера отдачи | Plunger | Plongeur | Plunger | Embolo |
| 24 | | | 2110-2905625 | | 1 | Цилиндр амортизатора | Shock absorber cylinder | Cylindre d'amortisseur | Schutzrohr | Cilindro del amontiguador |
| 25 | 0777 | ->05.00 | 2108-2905650 | | 1 | Клапан сжатия | Compresssion valve | Soupape de compression | Bodenventil | Válvula de compresión |
| 26 | 777 | 05.00-> | 2110-2905650 | | 1 | Клапан сжатия | Compresssion valve | Soupape de compression | Bodenventil | Válvula de compresión |

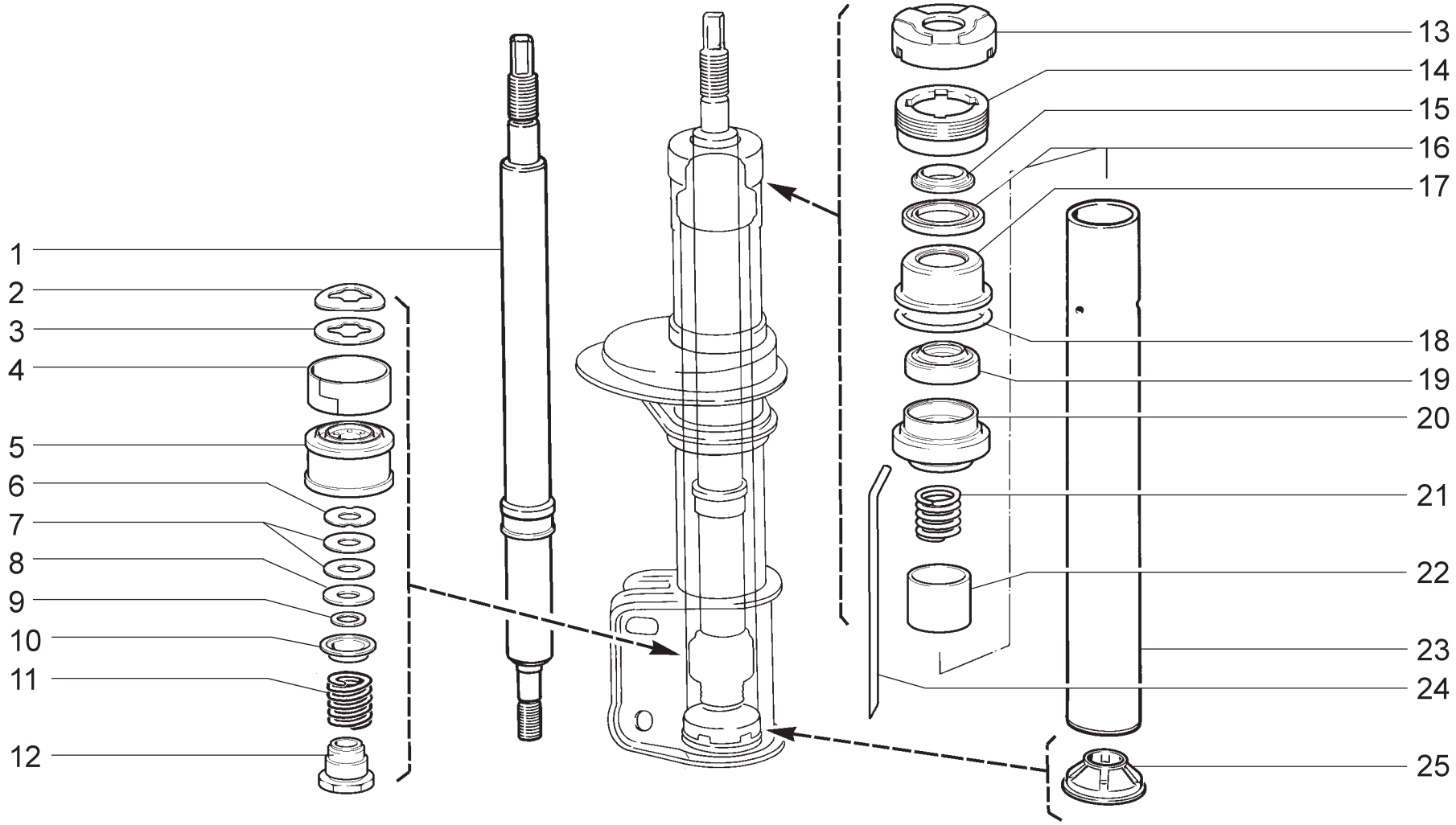


**6540**
07.02 →

| | | | | | | |
|---|---|---|---|---|---|---|
| **D231** | **Стойка телескопическая**<br>**Telescopic strut**<br>**Amortisseur télescopique**<br>**Federbein**<br>**Montante telescópico** | **2110**<br>**21101**<br>**21102**<br>**21102-01**<br>**21102-02**<br>**21103** | **21103-01**<br>**21103-02**<br>**21103-03**<br>**21104**<br>**21104-01**<br>**21108** | **2111**<br>**2111-01**<br>**2111-02**<br>**21111**<br>**21113**<br>**21113-01** | **21113-02**<br>**2112**<br>**2112-01**<br>**2112-02**<br>**21122**<br>**21122-01** | **21122-02** |

| п. It. | № изв. Notif. N. | Дата Not.Data | Номер детали Part N. | Применяемость Application | Кол QTY | RUS Наименование | GB Description | F Désignation | D Benennung | E Denominación |
|---|---|---|---|---|---|---|---|---|---|---|
| 1 | | | 2110-2905605-02 | | 1 | Шток амортизатора | Shock absorber piston rod | Tige d'amortisseur | Kolbenstange | Vástago del montante |
| 2 | | | 2101-2905630-20 | | 1 | Пружина перепускного клапана | By-pass valve spring | Ressort de soupape de by-pass | Uberströmungsventilfeder | Muelle de la válvula de paso |
| 3 | | | 2101-2905631-10 | | 1 | Тарелка перепускного клапана | By-pass valve disc | Plateau de soupape de by-pass | Uberströmungsventilteller | Platillo de la válvula de paso |
| 4 | | | + 2108-2905636 | | 1 | Кольцо поршня | Piston ring | Segment de piston | Kolbenring | Anillo de pistón |
| 5 | | | 2108-2905635 | | 1 | Поршень амортизатора | Piston, shock absorber | Piston d'amortisseur | Stoßdämpferkolben | Pistón de amortiguador |
| 6 | | | 2101-2905637 | | 1 | Диск дроссельный | Throttle disc | Disque d'étranglement | Drosselscheibe | Disco de estrangulación |
| 7 | | | 2101-2905638 | | 2 | Диск клапана отдачи | Disc, recoil valve | Disque de soupape de détente | Rückstoßventilscheibe | Disco de la válvula de rebote |
| 8 | | | 2101-2905638-01 | | 1 | Диск клапана отдачи | Disc, recoil valve | Disque de soupape de détente | Rückstoßventilscheibe | Disco de la válvula de rebote |
| 9 | | | 2101-2905639 | | 1 | Шайба | Washer | Rondelle | Scheibe | Arandela |
| 10 | | | 2108-2905640 | | 1 | Тарелка упорная | Thrust plate | Cuvette de butée | Anschlagteller | Platillo de tope |
| 11 | | | 2101-2905642 | | 1 | Пружина клапана отдачи | Recoil valve spring | Ressort de soupape de détente | Rückstoßventilfeder | Muelle de la válvula de rebote |
| 12 | | | 2108-2905644 | | 1 | Гайка клапана отдачи | Nut, recoil valve | Ecrou de soupape de détente | Rückstoßventilmutter | Tuerca de la válvula de rebote |
| 13 | | | 2108-2902818 | | 1 | Опора буфера | Buffer mounting | Appui de butée | Pufferlagerung | Apoyo |
| 14 | | | 2108-2905610 | | 1 | Гайка резервуара | Nut, reservoir | Ecrou de réservoir | Behältermutter | Tuerca del recipiente |
| 15 | | | 2108-2905611 | | 1 | Кольцо защитное | Protective ring | Bague pare-boue | Schutzring | Anillo de protección |
| 16 | | | 2108-2905614 | | 1 | Прокладка кольца | Gasket | Joint de bague | Ringdichtung | Junta del anillo |
| 17 | | | 2108-2905615 | | 1 | Обойма сальника штока | Retainer, piston rod grease seal | Chape de garniture d'étanchéité | Wellendichtring-Gehäuse | Collar del retén devástago |
| 18 | | | 2108-2905613 | | 1 | Кольцо уплотнительное | Sealing ring | Bague d'étanchéité | Dichtring | Anillo de empaquetadura |
| 19 | | | 2108-2905616 | | 1 | Сальник штока | Piston rod oil seal | Garniture d'étanchéité de tige | Kolbenstangendichtung | Retén de vástago |
| 20 | | | 2108-2905619 | | 1 | Втулка направляющая штока | Guide sleeve, piston rod | Guide de tige | Kolbenstangen-Führungsbuchse | Casquillo guía del vástago |
| 21 | | | 2108-2905632 | | 1 | Пружина | Spring | Ressort | Feder | Muelle |
| 22 | | | 2108-2905629 | | 1 | Плунжер буфера отдачи | Plunger | Plongeur | Plunger | Embolo |
| 23 | | | 2110-2905625 | | 1 | Цилиндр амортизатора | Shock absorber cylinder | Cylindre d'amortisseur | Schutzrohr | Cilindro del amontiguador |
| 24 | | | 2108-2905622 | | 1 | Трубка сливная | Drain pipe | Tube de vidange | Ablaufrohr | Tubo de drenaje |
| 25 | | | 2110-2905650 | | 1 | Клапан сжатия | Compresssion valve | Soupape de compression | Bodenventil | Válvula de compresión |

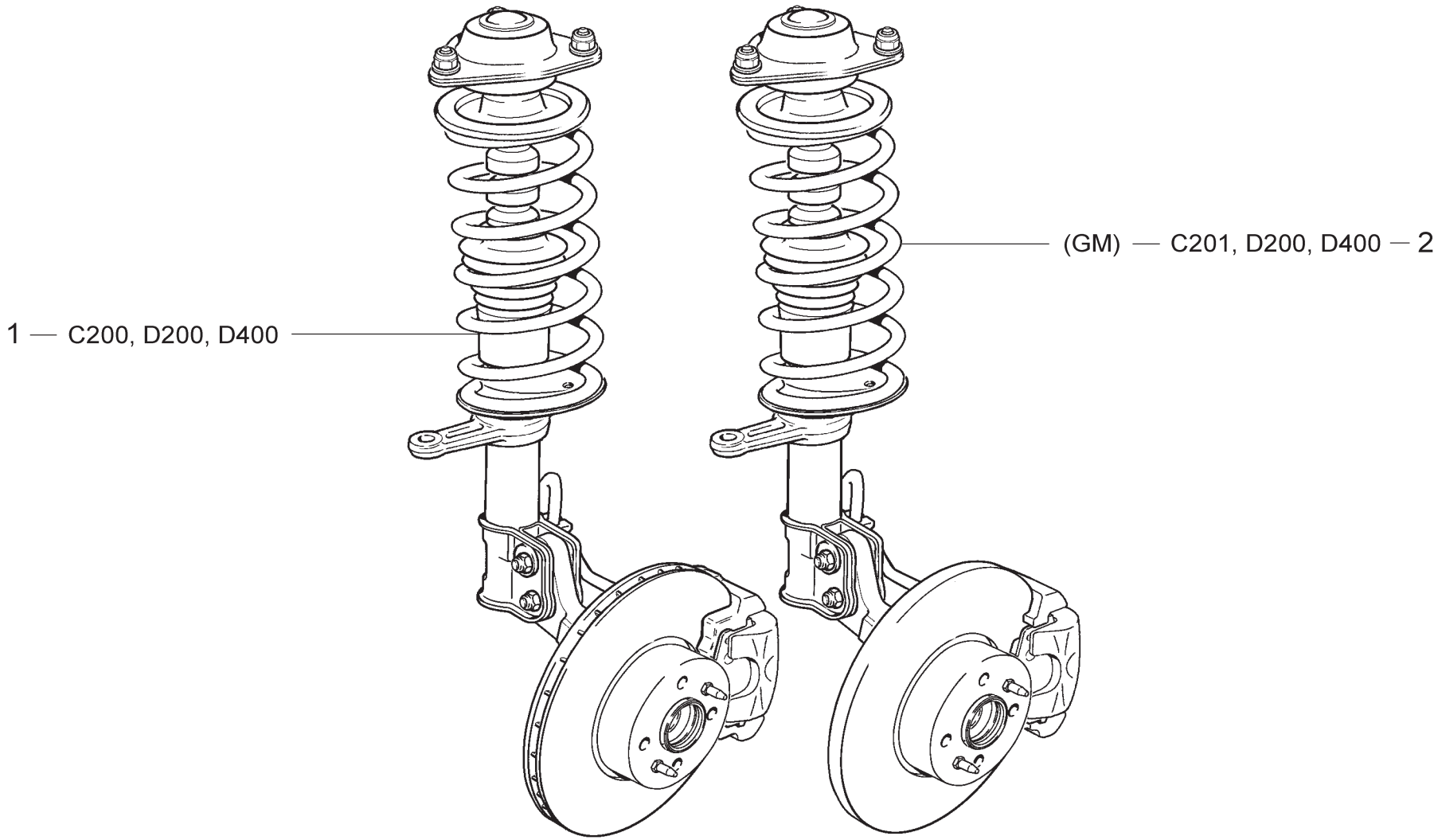


| | | | | | | | | | | | | | | | | | |
|---|---|---|---|---|---|---|---|---|---|---|---|---|---|---|---|---|---|
| **D240** | **Стойки телескопические в сборе**<br>**Telescopic struts assy**<br>**Jambes téléscopiques complètes**<br>**Federbein, komplett**<br>**Montantes telescópicos en conjunto** | **2110** | **(01)** | **21103-01** | **(02)** | **2111** | **(01)** | **21113-02** | **(02)** | **21122-02** | **(01)** |
| | | **21101** | **(01)** | **21103-02** | **(02)** | **2111-01** | **(01)** | **2112** | **(02)** | | |
| | | **21102** | **(01)** | **21103-03** | **(02)** | **2111-02** | **(01)** | **2112-01** | **(02)** | | |
| | | **21102-01** | **(01)** | **21104** | **(02)** | **21111** | **(01)** | **2112-02** | **(02)** | | |
| | | **21102-02** | **(01)** | **21104-01** | **(02)** | **21113** | **(02)** | **21122** | **(01)** | | |
| | | **21103** | **(02)** | **21108** | **(02)** | **21113-01** | **(02)** | **21122-01** | **(01)** | | |

| п. It. | № изв. Notif. N. | Дата Not.Data | Номер детали Part N. | Применяемость Application | Кол QTY | RUS Наименование | GB Description | F Désignation | D Benennung | E Denominación |
|---|---|---|---|---|---|---|---|---|---|---|
| 1 | | | + **2110-2901022** | (01) | 1 | Стойка передней подвески правая в сборе | RH front suspension strut assy | Montant D de suspension avant | Vorderer Stoßdämpfer rechts komplett | Pata telescópica der. en conjunto |
| 1 | | | + **2110-2901023** | (01) | 1 | Стойка передней подвески левая в сборе | LH front suspension strut assy | Montant G de suspension avant | Vorderer Stoßdämpfer links komplett | Pata telescópica izq. en conjunto |
| 1 | | | + **2112-2901022** | (02) | 1 | Стойка передней подвески правая в сборе | RH front suspension strut assy | Montant D de suspension avant | Vorderer Stoßdämpfer rechts komplett | Pata telescópica der. en conjunto |
| 1 | | | + **2112-2901023** | (02) | 1 | Стойка передней подвески левая в сборе | LH front suspension strut assy | Montant G de suspension avant | Vorderer Stoßdämpfer links komplett | Pata telescópica izq. en conjunto |
| 2 | | | **2110-2901022-20** | (GM-11) | 1 | Стойка передней подвески правая в сборе | RH front suspension strut assy | Montant D de suspension avant | Vorderer Stoßdämpfer rechts komplett | Pata telescópica der. en conjunto |
| 2 | | | **2110-2901023-20** | (GM-11) | 1 | Стойка передней подвески левая в сборе | LH front suspension strut assy | Montant G de suspension avant | Vorderer Stoßdämpfer links komplett | Pata telescópica izq. en conjunto |

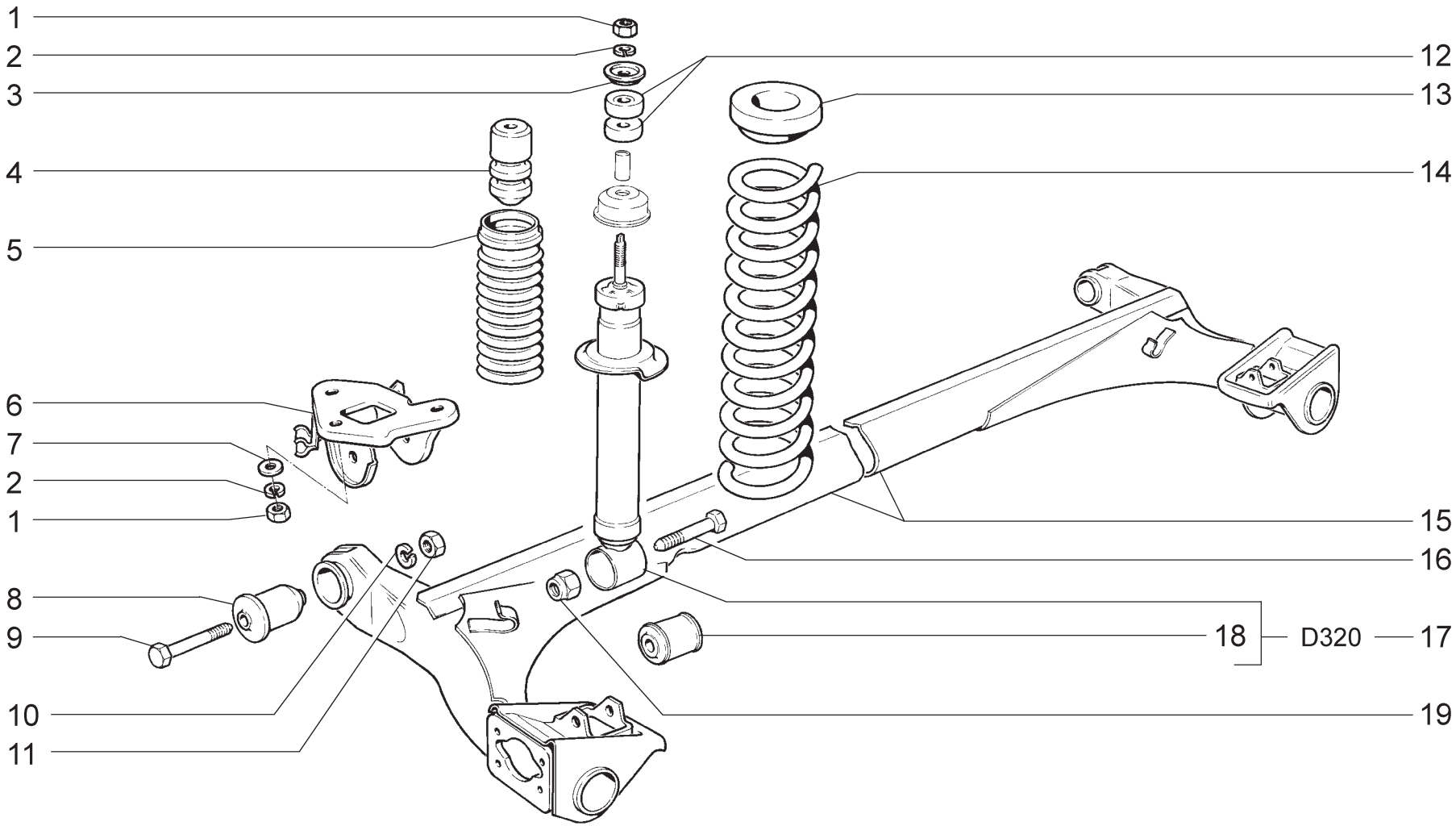


| | | | | | | | | | | | | | | | | | |
|---|---|---|---|---|---|---|---|---|---|---|---|---|---|---|---|---|---|
| **D300** | **Подвеска задняя**<br>**Rear suspension**<br>**Suspension arrière**<br>**Hinterradaufhängung**<br>**Suspensión trasera** | **2110** | **(01)** | **21103-01** | **(01)** | **2111** | **(03)** | **21113-02** | **(03)** | **21122-02** | **(01)** |
| | | **21101** | **(01)** | **21103-02** | **(01)** | **2111-01** | **(03)** | **2112** | **(01)** | | |
| | | **21102** | **(01)** | **21103-03** | **(01)** | **2111-02** | **(03)** | **2112-01** | **(01)** | | |
| | | **21102-01** | **(01)** | **21104** | **(01)** | **21111** | **(03)** | **2112-02** | **(01)** | | |
| | | **21102-02** | **(01)** | **21104-01** | **(01)** | **21113** | **(03)** | **21122** | **(01)** | | |
| | | **21103** | **(02)** | **21108** | **(03)** | **21113-01** | **(03)** | **21122-01** | **(01)** | | |

| п. It. | № изв. Notif. N. | Дата Not.Data | Номер детали Part N. | Применяемость Application | Кол QTY | RUS Наименование | GB Description | F Désignation | D Benennung | E Denominación |
|---|---|---|---|---|---|---|---|---|---|---|
| 1 | | | 12164711 | | 8 | Гайка М10х1,25 | Nut M10x1.25 | Ecrou M10x1,25 | Mutter M10x1,25 | Tuerca M10x1,25 |
| 2 | | | 10516870 | | 8 | Шайба 10 пружинная | Spring washer 10 | Rondelle élastique 10 | Federscheibe 10 | Arandela 10 elástica |
| 3 | | | + 2101-2905455-01 | | 2 | Шайба | Washer | Rondelle | Scheibe | Arandela |
| 4 | | | + 2108-2912622-01 | (02-EI) | 2 | Буфер задней подвески | Rear suspension buffer | Butée élastique de suspension arrière | Dämpfergummi | Tope de suspensión trasera |
| 4 | | | + 2110-2912622 | (01) (02-10) (03) | 2 | Буфер задней подвески | Rear suspension buffer | Butée élastique de suspension arrière | Dämpfergummi | Tope de suspensión trasera |
| 5 | | | 2108-2915681 | | 2 | Кожух защитный | Bellows | Soufflet protecteur | Faltenbalg | Protector |
| 5 | | | + 2108-2915681-01 | | 2 | Кожух защитный | Bellows | Soufflet protecteur | Faltenbalg | Protector |
| 6 | | | + 2110-2914046 | | 1 | Кронштейн рычага правый | RH bracket, arm | Palier-support D de bras | Lenkerträger, rechts | Soporte de palanca der. |
| 6 | | | + 2110-2914047 | | 1 | Кронштейн рычага левый | LH bracket, arm | Palier-support G de bras | Lenkerträger, links | Soporte de palanca izq. |
| 7 | | | 12629701 | | 6 | Шайба 10 | Washer 10 | Rondelle 10 | Scheibe 10 | Arandela 10 |
| 8 | | | + 2110-2914054 | | 2 | Шарнир рычага | Silentblock, arm | Silentbloc de bras | Lenkergelenk | Articulación del brazo |
| 9 | | | + 2108-2914040 | | 2 | Болт рычага | Bolt, arm | Boulon de bras | Lenkerschraube | Tornillo de palanca |
| 10 | | | 10517070 | | 2 | Шайба 12 пружинная | Spring washer 12 | Rondelle élastique 12 | Federscheibe 12 | Arandela 12 elástica |
| 11 | | | 16101511 | | 2 | Гайка М12х1,25 | Nut M12x1.25 | Ecrou M12x1,25 | Mutter M12x1,25 | Tuerca M12x1,25 |
| 12 | | | + 2110-2915450 | | 4 | Подушка амортизатора | Shock absorber mounting rubber | Bloc élastique de fixation d'amortisseur | Stoßdämpferlagerung | Tope del amortiguador |
| 13 | | | + 2108-2912652 | | 2 | Прокладка верхняя | Gasket, upper | Joint supérieur | Obere Dichtung | Junta superior |
| 14 | | | + 2110-2912712 | (01) (02-10) | 2 | Пружина задней подвески | Rear suspension coil spring | Ressort de suspension arrière | Feder | Muelle de la suspensión trasera |
| 14 | | | + 2110-2912712-10 | (02-EI) | 2 | Пружина задней подвески | Rear suspension coil spring | Ressort de suspension arrière | Feder | Muelle de la suspensión trasera |
| 14 | | | + 2111-2912712 | (03) | 2 | Пружина задней подвески | Rear suspension coil spring | Ressort de suspension arrière | Feder | Muelle de la suspensión trasera |
| 15 | | | + 2110-2914008 | | 1 | Рычаги задней подвески | Rear suspension arms | Bras de suspension arrière | Hinterachslenker | Brazos de suspensión trasera |
| 16 | | | 16142921 | | 2 | Болт М12х1,25х80 с заостренным концом | Sharp-end bolt M12x1.25x80 | Boulon M12x1,25x80 à queue pointue | Schraube M12x1,25x80 mit Spitze | Tornillo M12x1,25x80 con extremo agudo |
| 17 | | | + 2110-2915004 | | 2 | Амортизатор задней подвески | Rear suspension shock absorber | Amortisseur arrière | Stoßdämpfer, hinten | Amortiguador de suspensión trasera |
| 18 | | | + 2108-2915446-01 | | 2 | Втулка амортизатора | Bush, shock absorber | Silentbloc d'amortisseur | Stoßdämpferbuchse | Casquillo del amortiguador |
| 19 | | | 16105011 | | 2 | Гайка М12х1,25 самоконтрящаяся | Self-locking nut M12x1.25 | Ecrou autofreiné M12x1,25 | S.Mutter M12x1,25 | Tuerca M12x1,25 autoblocante |

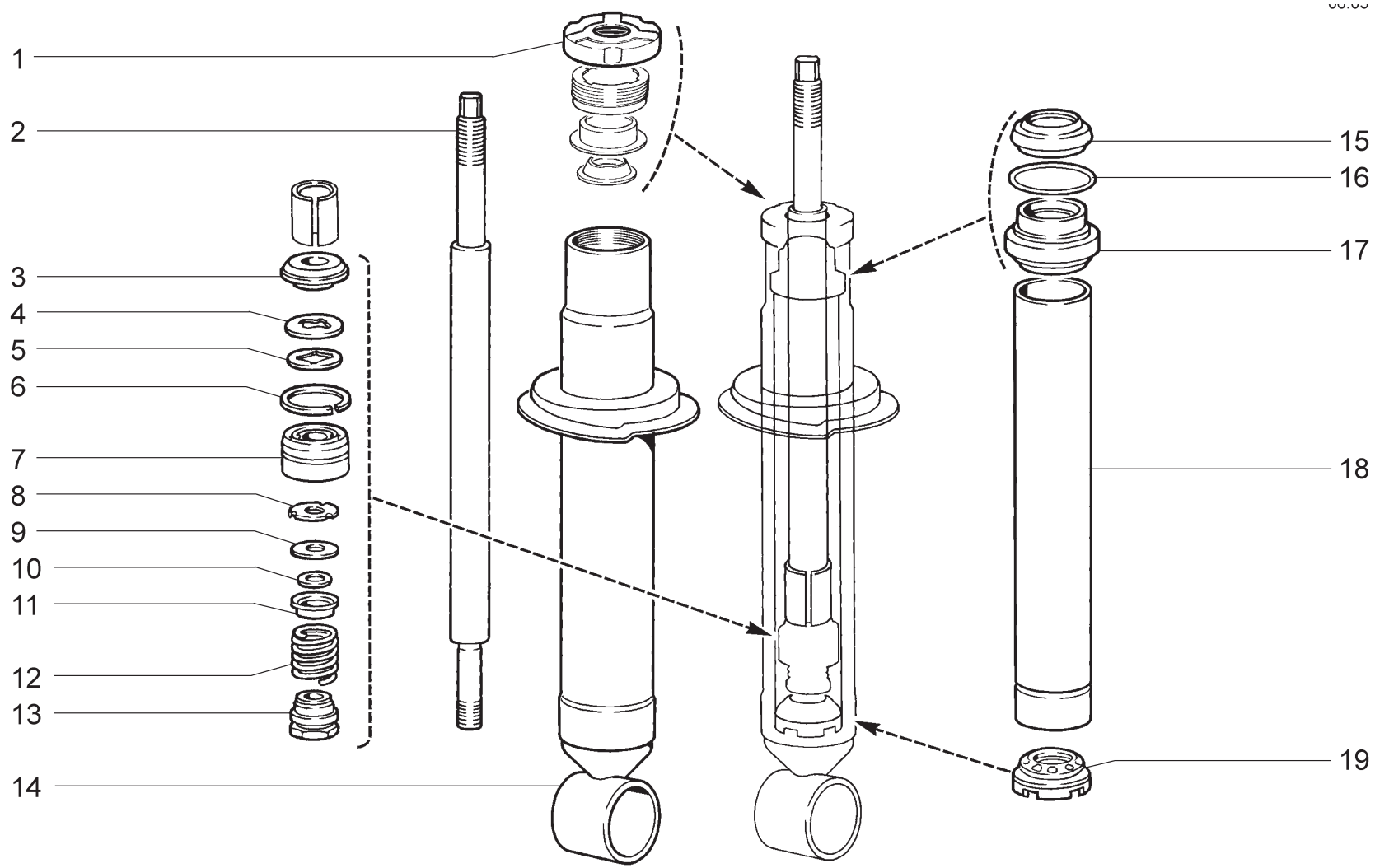


| | | | | | | |
|---|---|---|---|---|---|---|
| **D320** | **Амортизатор задней подвески**<br>**Rear suspension shock absorber**<br>**Amortisseur de suspension arrière**<br>**Stoßdämpfer der Hinterradaufhängung**<br>**Amortiguador de la suspensión trasera** | **2110**<br>**21101**<br>**21102**<br>**21102-01**<br>**21102-02**<br>**21103** | **21103-01**<br>**21103-02**<br>**21103-03**<br>**21104**<br>**21104-01**<br>**21108** | **2111**<br>**2111-01**<br>**2111-02**<br>**21111**<br>**21113**<br>**21113-01** | **21113-02**<br>**2112**<br>**2112-01**<br>**2112-02**<br>**21122**<br>**21122-01** | **21122-02** |

| п. It. | № изв. Notif. N. | Дата Not.Data | Номер детали Part N. | Применяемость Application | Кол QTY | RUS Наименование | GB Description | F Désignation | D Benennung | E Denominación |
|---|---|---|---|---|---|---|---|---|---|---|
| 1 | | | 2108-2912610-01 | | 1 | Опора буфера | Buffer mounting | Appui de butée | Pufferlagerung | Apoyo |
| 2 | | | 2108-2915607 | | 1 | Шток амортизатора | Shock absorber piston rod | Tige d'amortisseur | Kolbenstange | Vástago del amortiguador |
| 3 | | | 2101-2905628-20 | | 1 | Тарелка ограничительная | Restricting plate | Cuvette de limitation | Anschlagteller | Platillo limitador |
| 4 | | | 2101-2905630-20 | | 1 | Пружина перепускного клапана | By-pass valve spring | Ressort de soupape de by-pass | Uberströmungsventilfeder | Muelle de la válvula de paso |
| 5 | | | 2101-2905631-10 | | 1 | Тарелка перепускного клапана | By-pass valve disc | Plateau de soupape de by-pass | Uberströmungsventilteller | Platillo de la válvula de paso |
| 6 | | | 24-2905636-01 | | 1 | Кольцо поршня | Piston ring | Segment de piston | Kolbenring | Anillo de pistón |
| 7 | | | 2108-2915635 | | 1 | Поршень амортизатора | Piston, shock absorber | Piston d'amortisseur | Stoßdämpferkolben | Pistón de amortiguador |
| 8 | | | 2101-2905637-10 | | 1 | Диск дроссельный | Throttle disc | Disque d'étranglement | Drosselscheibe | Disco de estrangulación |
| 9 | | | 2101-2905638 | | 1 | Диск клапана отдачи | Disc, recoil valve | Disque de soupape de détente | Rückstoßventilscheibe | Disco de la válvula de rebote |
| 9 | | | 2101-2905638-01 | | 1 | Диск клапана отдачи | Disc, recoil valve | Disque de soupape de détente | Rückstoßventilscheibe | Disco de la válvula de rebote |
| 10 | | | 2101-2905639 | | 1 | Шайба | Washer | Rondelle | Scheibe | Arandela |
| 11 | | | 2108-2905640 | | 1 | Тарелка упорная | Thrust plate | Cuvette de butée | Anschlagteller | Platillo de tope |
| 12 | | | 2108-2905642 | | 1 | Пружина клапана отдачи | Recoil valve spring | Ressort de soupape de détente | Rückstoßventilfeder | Muelle de la válvula de rebote |
| 13 | | | 2108-2905644 | | 1 | Гайка клапана отдачи | Nut, recoil valve | Ecrou de soupape de détente | Rückstoßventilmutter | Tuerca de la válvula de rebote |
| 14 | | | 2110-2915670 | | 1 | Корпус амортизатора | Shock absorber housing | Corps d'amortisseur | Stoßdämpfergehäuse | Cuerpo del amortiguador |
| 14 | | | 2110-2915670-01 | | 1 | Корпус амортизатора | Shock absorber housing | Corps d'amortisseur | Stoßdämpfergehäuse | Cuerpo del amortiguador |
| 15 | | | 2108-2915616 | | 1 | Сальник штока | Oil seal, push rod | Garniture d'étanchéité de tige | Kolbenstangendichtung | Retén de vástago |
| 16 | | | 2108-2915613 | | 1 | Кольцо уплотнительное | Sealing ring | Bague d'étanchéité | Dichtring | Anillo de empaquetadura |
| 17 | | | 2108-2915619 | | 1 | Втулка направляющая штока | Guide sleeve, push rod | Guide de tige | Kolbenstangen-Führungsbuchse | Casquillo guía del vástago |
| 18 | | | 2108-2915625-01 | | 1 | Цилиндр амортизатора | Shock absorber cylinder | Cylindre d'amortisseur | Schutzrohr | Cilindro del amortiguador |
| 19 | | | 2108-2915650 | | 1 | Клапан сжатия | Compression valve | Soupape de compression | Bodenventil | Válvula de compresión |

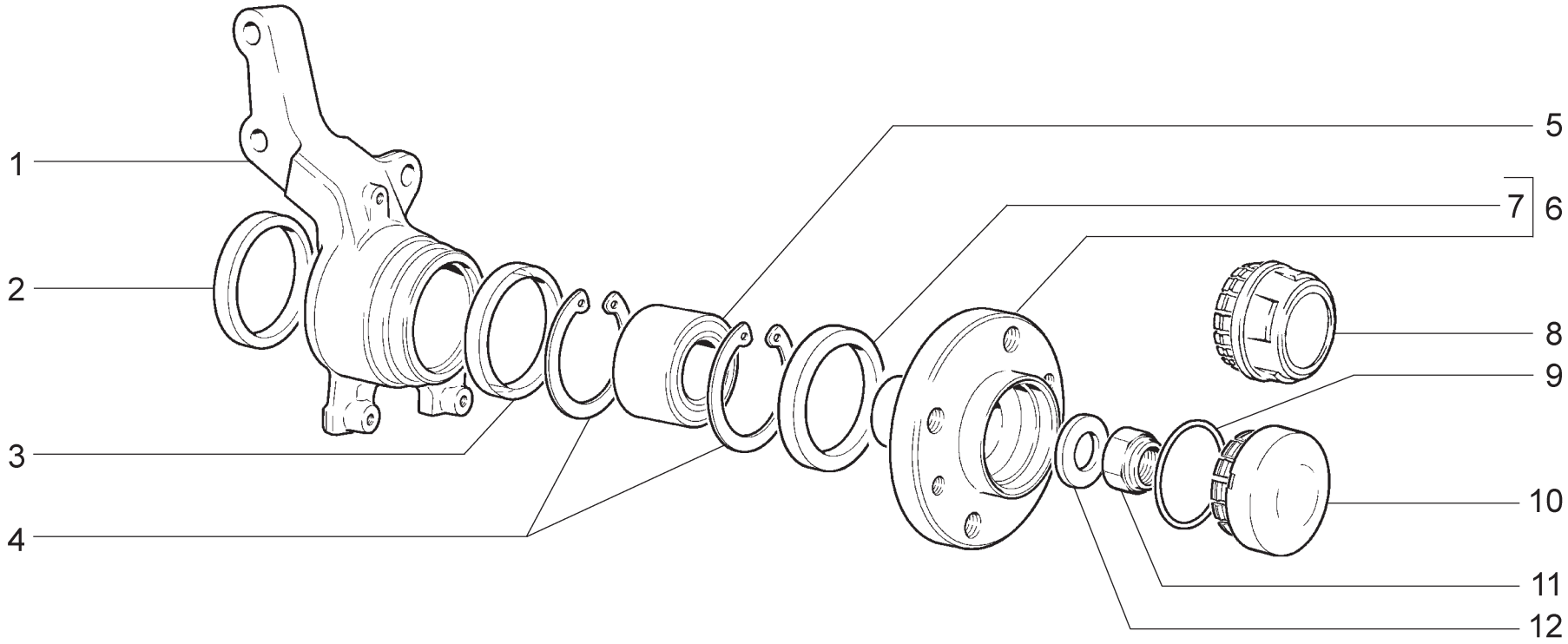


| | | | | | | |
|---|---|---|---|---|---|---|
| **D400** | **Кулаки поворотные и ступицы**<br>**Steering knuckles and hubs**<br>**Pivots et moyeux**<br>**Achsschenkel und Naben**<br>**Manguetas y cubos** | **2110**<br>**21101**<br>**21102**<br>**21102-01**<br>**21102-02**<br>**21103** | **21103-01**<br>**21103-02**<br>**21103-03**<br>**21104**<br>**21104-01**<br>**21108** | **2111**<br>**2111-01**<br>**2111-02**<br>**21111**<br>**21113**<br>**21113-01** | **21113-02**<br>**2112**<br>**2112-01**<br>**2112-02**<br>**21122**<br>**21122-01** | **21122-02** |

| п. It. | № изв. Notif. N. | Дата Not.Data | Номер детали Part N. | Применяемость Application | Кол QTY | RUS Наименование | GB Description | F Désignation | D Benennung | E Denominación |
|---|---|---|---|---|---|---|---|---|---|---|
| 1 | | | + 2108-3001014 | | 1 | Кулак поворотный правый | Stub axle, RH | Pivot D | Achsschenkel, rechts | Muñón de rotación der. |
| 1 | | | + 2108-3001015 | | 1 | Кулак поворотный левый | Stub axle, LH | Pivot G | Achsschenkel, links | Muñón de rotación izq. |
| 2 | | | + 2108-3001060 | | 2 | Кольцо грязезащитное внутреннее | Inner guard ring | Bague pare-boue intérieure | Schutzring, innen | Anillo de protección interior |
| 3 | | | + 2108-3001061 | | 2 | Кольцо грязезащитное наружное | Outer guard ring | Bague pare-boue extérieure | Schutzring, außen | Anillo de protección exterior |
| 4 | | | + 2108-3103032 | | 4 | Кольцо стопорное | Circlip | Bague d'arrêt | Haltering | Anillo de fijación |
| 5 | | | + 2108-3103020-01 | ~ | 2 | Подшипник ступицы | Hub bearing | Roulement de moyeu | Radlager | Rodamiento del cubo |
| 5 | | | + 2108-3103020-02 | ~ | 2 | Подшипник ступицы | Hub bearing | Roulement de moyeu | Radlager | Rodamiento del cubo |
| 6 | | | + 2108-3103012 | | 2 | Ступица переднего колеса | Hub, front roadwheel | Moyeu de roue avant | Vorderradnabe | Cubo de rueda delantera |
| 7 | | | + 2108-3103061 | | 2 | Кольцо грязезащитное | Guard ring | Bague pare-boue | Staubschutzring | Anillo guardapolvos |
| 8 | 08398 | ->01.03 | + 2108-3103065 | | 2 | Колпак ступицы колеса | Wheel hub cover | Couvre-moyeu | Radnabenkappe | Casquete del cubo rueda |
| 9 | | | + 2108-3103068 | | 2 | Кольцо уплотнительное | Sealing ring | Bague d'étanchéité | Dichtring | Anillo de empaquetadura |
| 10 | 8398 | 01.03-> | + 2110-3103065 | | 2 | Колпак ступицы колеса | Wheel hub cover | Couvre-moyeu | Radnabenkappe | Casquete del cubo rueda |
| 11 | | | 14044271 | | 2 | Гайка М20х1,5 самоконтрящаяся | Self-locking nut M20x1.5 | Ecrou autofreiné M20x1,5 | S.Mutter M20x1,5 | Tuerca M20x1,5 |
| 12 | | | + 2108-3103079 | | 2 | Шайба подшипника | Bearing washer | Rondelle de roulement | Lagerscheibe | Arandela del cojinete |

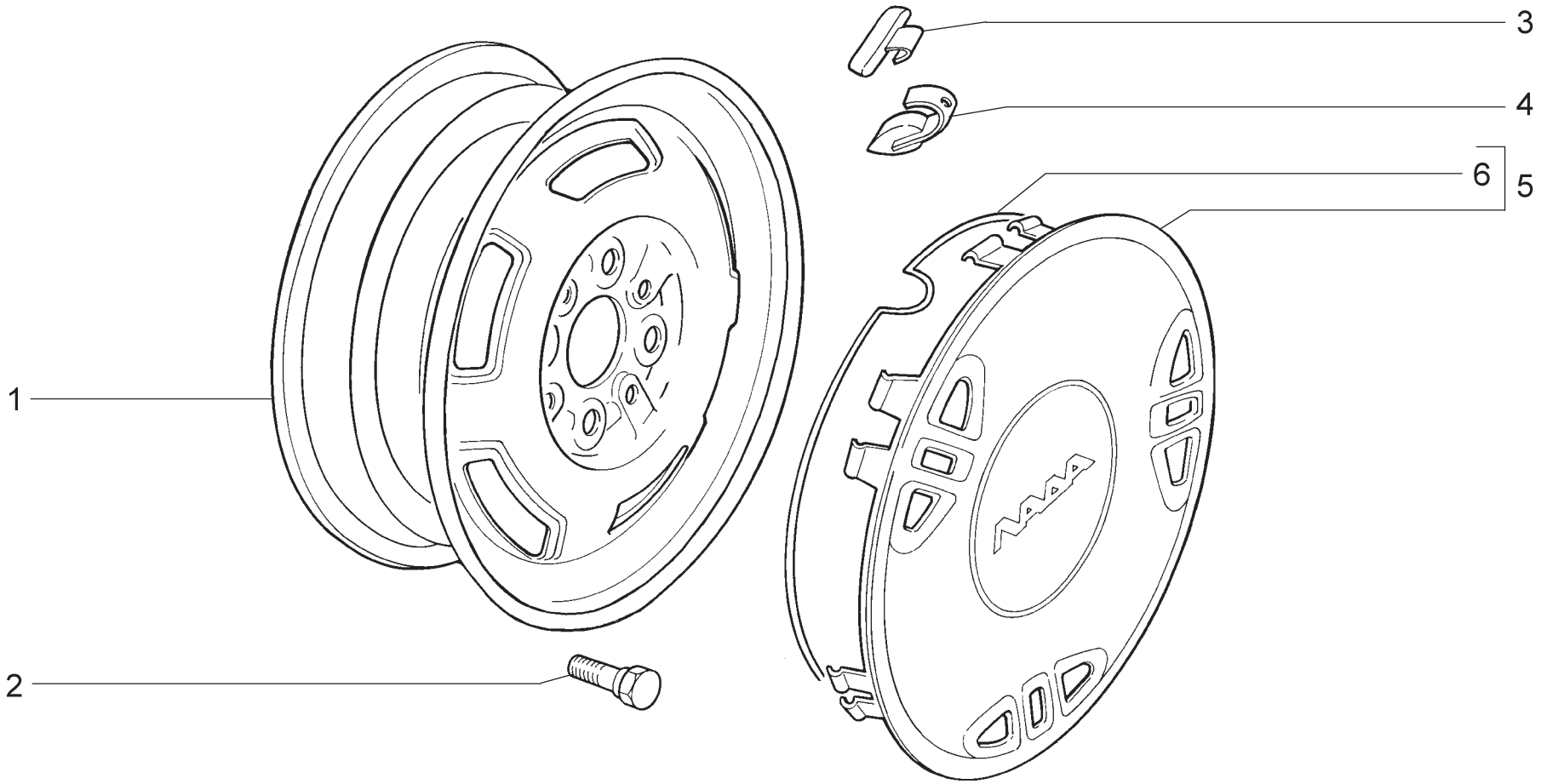


**03227**
→ 05.01

| | | |
|---|---|---|
| **D410** | **Колеса**<br>**Wheels**<br>**Roues**<br>**Räder**<br>**Ruedas** | **2110**<br>**21111**<br>**21122** |

| п. It. | № изв. Notif. N. | Дата Not.Data | Номер детали Part N. | Применяемость Application | Кол QTY | RUS Наименование | GB Description | F Désignation | D Benennung | E Denominación |
|---|---|---|---|---|---|---|---|---|---|---|
| 1 | | | + 2110-3101015-01 | | 5 | Колесо | Road wheel | Jante | Rad | Rueda |
| 2 | | | + 2108-3101040 | | 16 | Болт колеса | Wheel bolt | Boulon de roue | Radbolzen | Tornillo de rueda |
| 3 | | | + 2110-3101303 | | 10* | Грузик балансировочный 15 г | Balance weight, 15 g | Masse d'équilibrage 15 g | Ausgleichgewicht 15 g | Contrapeso 15 gr. |
| 3 | | | + 2110-3101304 | | 10* | Грузик балансировочный 20 г | Balance weight, 20 g | Masse d'équilibrage 20 g | Ausgleichgewicht 20 g | Contrapeso 20 gr. |
| 3 | | | + 2110-3101306 | | 10* | Грузик балансировочный 25 г | Balance weight, 25 g | Masse d'équilibrage 25 g | Ausgleichgewicht 25 g | Contrapeso 25 gr. |
| 3 | | | + 2110-3101307 | | 10* | Грузик балансировочный 30 г | Balance weight, 30 g | Masse d'équilibrage 30 g | Ausgleichgewicht 30 g | Contrapeso 30 gr. |
| 3 | | | + 2110-3101308 | | 10* | Грузик балансировочный 35 г | Balance weight, 35 g | Masse d'équilibrage 35 g | Ausgleichgewicht 35 g | Contrapeso 35 gr. |
| 3 | | | + 2110-3101309 | | 10* | Грузик балансировочный 40 г | Balance weight, 40 g | Masse d'équilibrage 40 g | Ausgleichgewicht 40 g | Contrapeso 40 gr. |
| 3 | | | + 2110-3101310 | | 10* | Грузик балансировочный 45 г | Balance weight, 45 g | Masse d'équilibrage 45 g | Ausgleichgewicht 45 g | Contrapeso 45 gr. |
| 3 | | | + 2110-3101311 | | 10* | Грузик балансировочный 50 г | Balance weight, 50 g | Masse d'équilibrage 50 g | Ausgleichgewicht 50 g | Contrapeso 50 gr. |
| 3 | | | + 2110-3101312 | | 10* | Грузик балансировочный 55 г | Balance weight, 55 g | Masse d'équilibrage 55 g | Ausgleichgewicht 55 g | Contrapeso 55 gr. |
| 3 | | | + 2110-3101313 | | 10* | Грузик балансировочный 60 г | Balance weight, 60 g | Masse d'équilibrage 60 g | Ausgleichgewicht 60 g | Contrapeso 60 gr. |
| 4 | | | + 2110-3101301 | | 10* | Грузик балансировочный 5 г | Balance weight, 5 g | Masse d'équilibrage 5 g | Ausgleichgewicht 5 g | Contrapeso 5 gr. |
| 4 | | | + 2110-3101302 | | 10* | Грузик балансировочный 10 г | Balance weight, 10 g | Masse d'équilibrage 10 g | Ausgleichgewicht 10 g | Contrapeso 10 gr. |
| 5 | | | + 2110-3102010 | | 4 | Колпак колеса | Wheel cap | Enjoliveur de roue | Radkappe | Embellecedor de rueda |
| 6 | | | + 21093-3102020 | | 4 | Пружина колпака | Cap spring | Ressort | Nabenkappefeder | Muelle |

**D410**

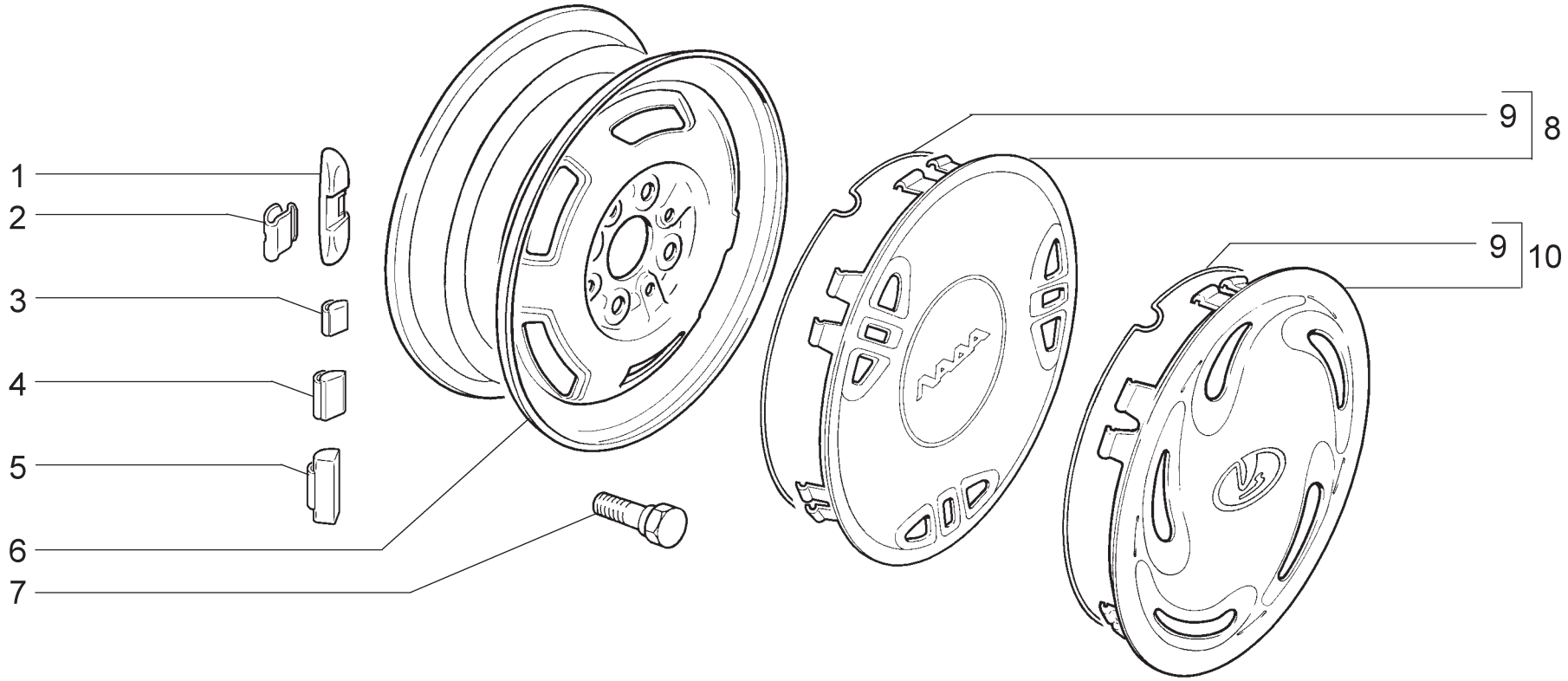


| | | | |
|---|---|---|---|
| **D411** | **Колеса**<br>**Wheels**<br>**Roues**<br>**Räder**<br>**Ruedas** | **2110**<br>**21101**<br>**21102**<br>**21102-01**<br>**21102-02**<br>**2111** | **2111-01**<br>**2111-02**<br>**21111**<br>**21122**<br>**21122-01**<br>**21122-02** |

| п. It. | № изв. Notif. N. | Дата Not.Data | Номер детали Part N. | Применяемость Application | Кол QTY | RUS Наименование | GB Description | F Désignation | D Benennung | E Denominación |
|---|---|---|---|---|---|---|---|---|---|---|
| 1 | 03175 | ->04.01 | + 2101-3101301 | | 10* | Грузик балансировочный 20 г | Balance weight, 20 g | Masse d'équilibrage 20 g | Ausgleichgewicht 20 g | Contrapeso 20 gr. |
| 1 | 03175 | ->04.01 | + 2101-3101302 | | 10* | Грузик балансировочный 40 г | Balance weight, 40 g | Masse d'équilibrage 40 g | Ausgleichgewicht 40 g | Contrapeso 40 gr. |
| 1 | 03175 | ->04.01 | + 2101-3101303 | | 10* | Грузик балансировочный 60 г | Balance weight, 60 g | Masse d'équilibrage 60 g | Ausgleichgewicht 60 g | Contrapeso 60 gr. |
| 1 | 03175 | ->04.01 | + 2101-3101304 | | 10* | Грузик балансировочный 80 г | Balance weight, 80 g | Masse d'équilibrage 80 g | Ausgleichgewicht 80 g | Contrapeso 80 gr. |
| 2 | 03175 | ->04.01 | + 2101-3101305 | | 10* | Пружина грузика | Spring, balance weight | Ressort de masse d'équilibrage | Ausgleichgewichtsfeder | Muelle |
| 3 | 4147-ПИ | 09.01-> | + 2108-3101308 | | 10* | Грузик балансировочный 5 г | Balance weight, 5 g | Masse d'équilibrage 5 g | Ausgleichgewicht 5 g | Contrapeso 5 gr. |
| 4 | 3175 | 04.01-> | + 2108-3101301 | | 10* | Грузик балансировочный 10 г | Balance weight, 10 g | Masse d'équilibrage 10 g | Ausgleichgewicht 10 g | Contrapeso 10 gr. |
| 5 | 3175 | 04.01-> | + 2108-3101302 | | 10* | Грузик балансировочный 20 г | Balance weight, 20 g | Masse d'équilibrage 20 g | Ausgleichgewicht 20 g | Contrapeso 20 gr. |
| 5 | 3175 | 04.01-> | + 2108-3101303 | | 10* | Грузик балансировочный 30 г | Balance weight, 30 g | Masse d'équilibrage 30 g | Ausgleichgewicht 30 g | Contrapeso 30 gr. |
| 5 | 3175 | 04.01-> | + 2108-3101304 | | 10* | Грузик балансировочный 40 г | Balance weight, 40 g | Masse d'équilibrage 40 g | Ausgleichgewicht 40 g | Contrapeso 40 gr. |
| 5 | 3175 | 04.01-> | + 2108-3101306 | | 10* | Грузик балансировочный 50 г | Balance weight, 50 g | Masse d'équilibrage 50 g | Ausgleichgewicht 50 g | Contrapeso 50 gr. |
| 5 | 3175 | 04.01-> | + 2108-3101307 | | 10* | Грузик балансировочный 60 г | Balance weight, 60 g | Masse d'équilibrage 60 g | Ausgleichgewicht 60 g | Contrapeso 60 gr. |
| 5 | 4147-ПИ | 09.01-> | + 2108-3101309 | | 10* | Грузик балансировочный 15 г | Balance weight, 15 g | Masse d'équilibrage 15 g | Ausgleichgewicht 15 g | Contrapeso 15 gr. |
| 5 | 4147-ПИ | 09.01-> | + 2108-3101310 | | 10* | Грузик балансировочный 25 г | Balance weight, 25 g | Masse d'équilibrage 25 g | Ausgleichgewicht 25 g | Contrapeso 25 gr. |
| 5 | 4147-ПИ | 09.01-> | + 2108-3101311 | | 10* | Грузик балансировочный 35 г | Balance weight, 35 g | Masse d'équilibrage 35 g | Ausgleichgewicht 35 g | Contrapeso 35 gr. |
| 5 | 4147-ПИ | 09.01-> | + 2108-3101312 | | 10* | Грузик балансировочный 45 г | Balance weight, 45 g | Masse d'équilibrage 45 g | Ausgleichgewicht 45 g | Contrapeso 45 gr. |
| 5 | 4147-ПИ | 09.01-> | + 2108-3101313 | | 10* | Грузик балансировочный 55 г | Balance weight, 55 g | Masse d'équilibrage 55 g | Ausgleichgewicht 55 g | Contrapeso 55 gr. |
| 6 | | | + 2108-3101015-06 | | 5 | Колесо | Road wheel | Jante | Rad | Rueda |
| 6 | | | + 2108-3101015-07 | | 5 | Колесо | Road wheel | Jante | Rad | Rueda |
| 7 | | | + 2108-3101040 | | 16 | Болт колеса | Wheel bolt | Boulon de roue | Radbolzen | Tornillo de rueda |
| 8 | | | + 2110-3102010 | ~ | 4 | Колпак колеса | Wheel cap | Enjoliveur de roue | Radkappe | Embellecedor de rueda |
| 9 | | | + 21093-3102020 | | 4 | Пружина колпака | Cap spring | Ressort | Nabenkappefeder | Muelle |
| 10 | | | + 2113-3102010 | ~ | 4 | Колпак колеса | Wheel cap | Enjoliveur de roue | Radkappe | Embellecedor de rueda |
| 10 | | | + 2113-3102010-01 | ~ | 4 | Колпак колеса | Wheel cap | Enjoliveur de roue | Radkappe | Embellecedor de rueda |

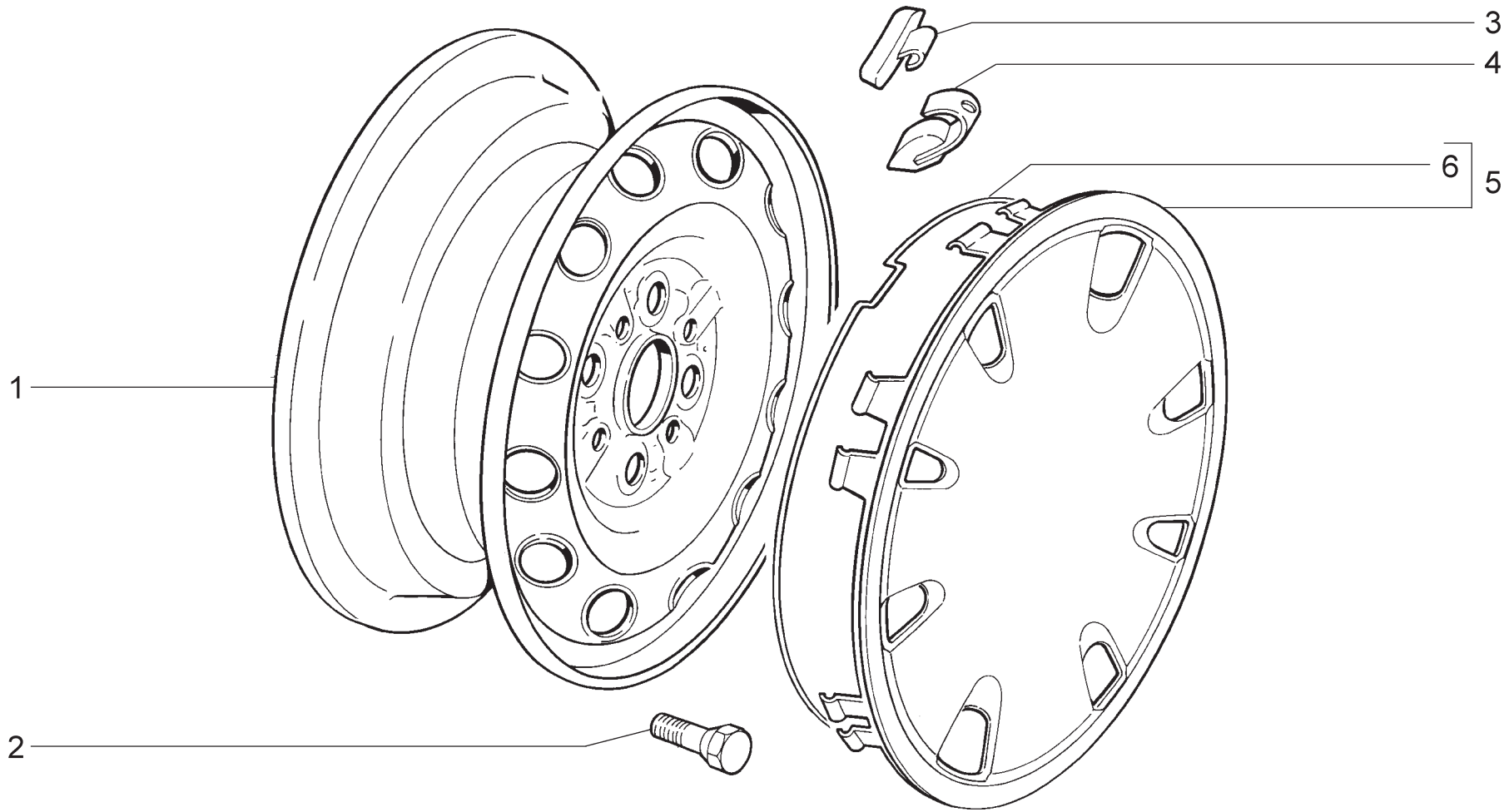


| | | |
|---|---|---|
| **D412** | **Колеса**<br>**Wheels**<br>**Roues**<br>**Räder**<br>**Ruedas** | **21113**<br>**2112**<br>**2112-01** |

| п. It. | № изв. Notif. N. | Дата Not.Data | Номер детали Part N. | Применяемость Application | Кол QTY | RUS Наименование | GB Description | F Désignation | D Benennung | E Denominación |
|---|---|---|---|---|---|---|---|---|---|---|
| 1 | | | + 2112-3101015 | | 5 | Колесо | Road wheel | Jante | Rad | Rueda |
| 3 | | | + 2110-3101303 | | 10* | Грузик балансировочный 15 г | Balance weight, 15 g | Masse d'équilibrage 15 g | Ausgleichgewicht 15 g | Contrapeso 15 gr. |
| 3 | | | + 2110-3101304 | | 10* | Грузик балансировочный 20 г | Balance weight, 20 g | Masse d'équilibrage 20 g | Ausgleichgewicht 20 g | Contrapeso 20 gr. |
| 3 | | | + 2110-3101306 | | 10* | Грузик балансировочный 25 г | Balance weight, 25 g | Masse d'équilibrage 25 g | Ausgleichgewicht 25 g | Contrapeso 25 gr. |
| 3 | | | + 2110-3101307 | | 10* | Грузик балансировочный 30 г | Balance weight, 30 g | Masse d'équilibrage 30 g | Ausgleichgewicht 30 g | Contrapeso 30 gr. |
| 3 | | | + 2110-3101308 | | 10* | Грузик балансировочный 35 г | Balance weight, 35 g | Masse d'équilibrage 35 g | Ausgleichgewicht 35 g | Contrapeso 35 gr. |
| 3 | | | + 2110-3101309 | | 10* | Грузик балансировочный 40 г | Balance weight, 40 g | Masse d'équilibrage 40 g | Ausgleichgewicht 40 g | Contrapeso 40 gr. |
| 3 | | | + 2110-3101310 | | 10* | Грузик балансировочный 45 г | Balance weight, 45 g | Masse d'équilibrage 45 g | Ausgleichgewicht 45 g | Contrapeso 45 gr. |
| 3 | | | + 2110-3101311 | | 10* | Грузик балансировочный 50 г | Balance weight, 50 g | Masse d'équilibrage 50 g | Ausgleichgewicht 50 g | Contrapeso 50 gr. |
| 3 | | | + 2110-3101312 | | 10* | Грузик балансировочный 55 г | Balance weight, 55 g | Masse d'équilibrage 55 g | Ausgleichgewicht 55 g | Contrapeso 55 gr. |
| 3 | | | + 2110-3101313 | | 10* | Грузик балансировочный 60 г | Balance weight, 60 g | Masse d'équilibrage 60 g | Ausgleichgewicht 60 g | Contrapeso 60 gr. |
| 4 | | | + 2110-3101301 | | 10* | Грузик балансировочный 5 г | Balance weight, 5 g | Masse d'équilibrage 5 g | Ausgleichgewicht 5 g | Contrapeso 5 gr. |
| 4 | | | + 2110-3101302 | | 10* | Грузик балансировочный 10 г | Balance weight, 10 g | Masse d'équilibrage 10 g | Ausgleichgewicht 10 g | Contrapeso 10 gr. |
| 5 | | | + 2112-3102010 | | 4 | Колпак колеса | Wheel cap | Enjoliveur de roue | Radkappe | Embellecedor de rueda |
| 6 | | | + 2112-3102020 | | 4 | Пружина колпака | Cap spring | Ressort | Nabenkappefeder | Muelle |

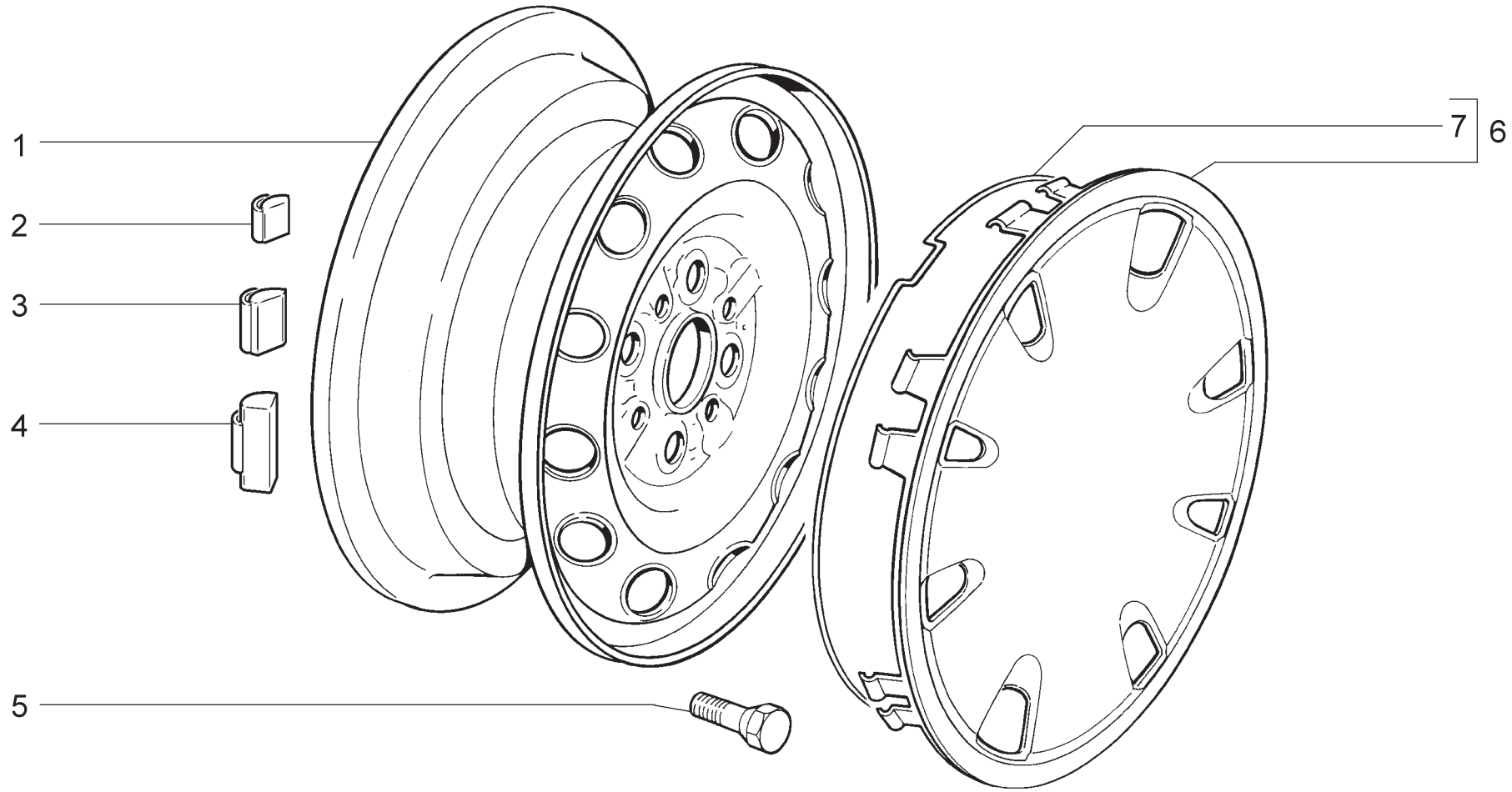


| | | | |
|---|---|---|---|
| **D413** | **Колеса**<br>**Wheels**<br>**Roues**<br>**Räder**<br>**Ruedas** | **21103**<br>**21103-01**<br>**21103-03**<br>**21104**<br>**21104-01**<br>**21108** | **21113**<br>**21113-01**<br>**2112** |

| п. It. | № изв. Notif. N. | Дата Not.Data | Номер детали Part N. | Применяемость Application | Кол QTY | RUS Наименование | GB Description | F Désignation | D Benennung | E Denominación |
|---|---|---|---|---|---|---|---|---|---|---|
| 1 | 0769 | ->05.00 | + 2112-3101015-01 | | 5 | Колесо | Road wheel | Jante | Rad | Rueda |
| 1 | 769 | 05.00-> | + 2112-3101015-02 ~ | | 5 | Колесо | Road wheel | Jante | Rad | Rueda |
| 1 | 769 | 05.00-> | 2112-3101015-03 ~ | | 5 | Колесо | Road wheel | Jante | Rad | Rueda |
| 2 | | | + 2108-3101308 | | 10* | Грузик балансировочный 5 г | Balance weight, 5 g | Masse d'équilibrage 5 g | Ausgleichgewicht 5 g | Contrapeso 5 gr. |
| 3 | | | + 2108-3101301 | | 10* | Грузик балансировочный 10 г | Balance weight, 10 g | Masse d'équilibrage 10 g | Ausgleichgewicht 10 g | Contrapeso 10 gr. |
| 4 | | | + 2108-3101302 | | 10* | Грузик балансировочный 20 г | Balance weight, 20 g | Masse d'équilibrage 20 g | Ausgleichgewicht 20 g | Contrapeso 20 gr. |
| 4 | | | + 2108-3101303 | | 10* | Грузик балансировочный 30 г | Balance weight, 30 g | Masse d'équilibrage 30 g | Ausgleichgewicht 30 g | Contrapeso 30 gr. |
| 4 | | | + 2108-3101304 | | 10* | Грузик балансировочный 40 г | Balance weight, 40 g | Masse d'équilibrage 40 g | Ausgleichgewicht 40 g | Contrapeso 40 gr. |
| 4 | | | + 2108-3101306 | | 10* | Грузик балансировочный 50 г | Balance weight, 50 g | Masse d'équilibrage 50 g | Ausgleichgewicht 50 g | Contrapeso 50 gr. |
| 4 | | | + 2108-3101307 | | 10* | Грузик балансировочный 60 г | Balance weight, 60 g | Masse d'équilibrage 60 g | Ausgleichgewicht 60 g | Contrapeso 60 gr. |
| 4 | | | + 2108-3101309 | | 10* | Грузик балансировочный 15 г | Balance weight, 15 g | Masse d'équilibrage 15 g | Ausgleichgewicht 15 g | Contrapeso 15 gr. |
| 4 | | | + 2108-3101310 | | 10* | Грузик балансировочный 25 г | Balance weight, 25 g | Masse d'équilibrage 25 g | Ausgleichgewicht 25 g | Contrapeso 25 gr. |
| 4 | | | + 2108-3101311 | | 10* | Грузик балансировочный 35 г | Balance weight, 35 g | Masse d'équilibrage 35 g | Ausgleichgewicht 35 g | Contrapeso 35 gr. |
| 4 | | | + 2108-3101312 | | 10* | Грузик балансировочный 45 г | Balance weight, 45 g | Masse d'équilibrage 45 g | Ausgleichgewicht 45 g | Contrapeso 45 gr. |
| 4 | | | + 2108-3101313 | | 10* | Грузик балансировочный 55 г | Balance weight, 55 g | Masse d'équilibrage 55 g | Ausgleichgewicht 55 g | Contrapeso 55 gr. |
| 5 | | | + 2108-3101040 | | 16 | Болт колеса | Wheel bolt | Boulon de roue | Radbolzen | Tornillo de rueda |
| 6 | | | + 2112-3102010 | | 4 | Колпак колеса | Wheel cap | Enjoliveur de roue | Radkappe | Embellecedor de rueda |
| 7 | | | + 2112-3102020 | | 4 | Пружина колпака | Cap spring | Ressort | Nabenkappefeder | Muelle |

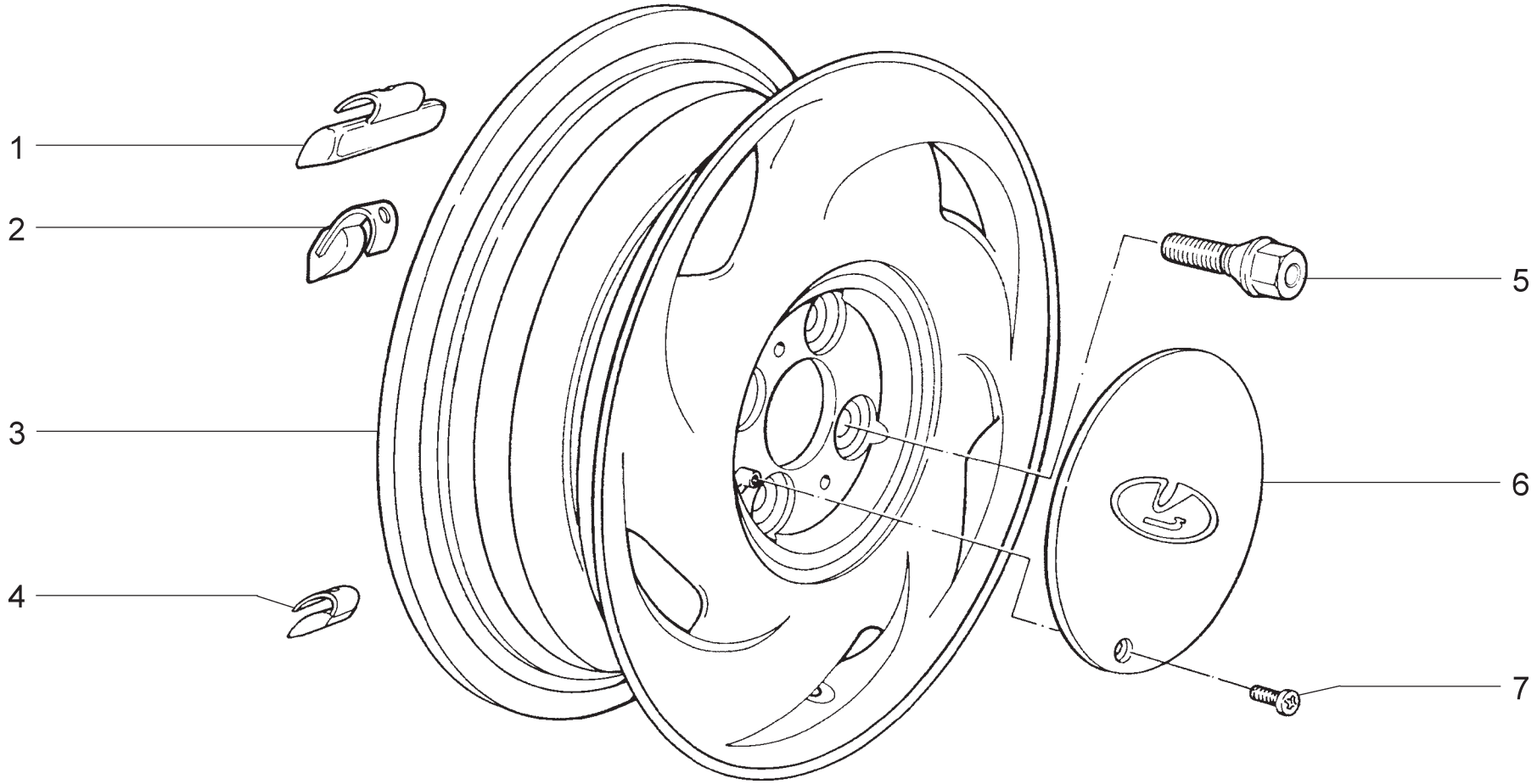


| | | |
|---|---|---|
| **D414** | **Колеса**<br>**Wheels**<br>**Roues**<br>**Räder**<br>**Ruedas** | **21103-02**<br>**21113**<br>**21113-02**<br>**2112**<br>**2112-02** |

| п. It. | № изв. Notif. N. | Дата Not.Data | Номер детали Part N. | Применяемость Application | Кол QTY | RUS Наименование | GB Description | F Désignation | D Benennung | E Denominación |
|---|---|---|---|---|---|---|---|---|---|---|
| 1 | 04760-ПИ | ->11.02 | 2112-3101302 | | 10* | Грузик балансировочный 10 г | Balance weight, 10 g | Masse d'équilibrage 10 g | Ausgleichgewicht 10 g | Contrapeso 10 gr. |
| 1 | 04760-ПИ | ->11.02 | 2112-3101302-01 | | 10* | Грузик балансировочный 10 г | Balance weight, 10 g | Masse d'équilibrage 10 g | Ausgleichgewicht 10 g | Contrapeso 10 gr. |
| 1 | | | 2112-3101303 | | 10* | Грузик балансировочный 15 г | Balance weight, 15 g | Masse d'équilibrage 15 g | Ausgleichgewicht 15 g | Contrapeso 15 gr. |
| 1 | | | 2112-3101303-01 | | 10* | Грузик балансировочный 15 г | Balance weight, 15 g | Masse d'équilibrage 15 g | Ausgleichgewicht 15 g | Contrapeso 15 gr. |
| 1 | | | 2112-3101304 | | 10* | Грузик балансировочный 20 г | Balance weight, 20 g | Masse d'équilibrage 20 g | Ausgleichgewicht 20 g | Contrapeso 20 gr. |
| 1 | | | 2112-3101304-01 | | 10* | Грузик балансировочный 20 г | Balance weight, 20 g | Masse d'équilibrage 20 g | Ausgleichgewicht 20 g | Contrapeso 20 gr. |
| 1 | | | 2112-3101306 | | 10* | Грузик балансировочный 25 г | Balance weight, 25 g | Masse d'équilibrage 25 g | Ausgleichgewicht 25 g | Contrapeso 25 gr. |
| 1 | | | 2112-3101306-01 | | 10* | Грузик балансировочный 25 г | Balance weight, 25 g | Masse d'équilibrage 25 g | Ausgleichgewicht 25 g | Contrapeso 25 gr. |
| 1 | | | 2112-3101307 | | 10* | Грузик балансировочный 30 г | Balance weight, 30 g | Masse d'équilibrage 30 g | Ausgleichgewicht 30 g | Contrapeso 30 gr. |
| 1 | | | 2112-3101307-01 | | 10* | Грузик балансировочный 30 г | Balance weight, 30 g | Masse d'équilibrage 30 g | Ausgleichgewicht 30 g | Contrapeso 30 gr. |
| 1 | | | 2112-3101308 | | 10* | Грузик балансировочный 35 г | Balance weight, 35 g | Masse d'équilibrage 35 g | Ausgleichgewicht 35 g | Contrapeso 35 gr. |
| 1 | | | 2112-3101308-01 | | 10* | Грузик балансировочный 35 г | Balance weight, 35 g | Masse d'équilibrage 35 g | Ausgleichgewicht 35 g | Contrapeso 35 gr. |
| 1 | | | 2112-3101309 | | 10* | Грузик балансировочный 40 г | Balance weight, 40 g | Masse d'équilibrage 40 g | Ausgleichgewicht 40 g | Contrapeso 40 gr. |
| 1 | | | 2112-3101309-01 | | 10* | Грузик балансировочный 40 г | Balance weight, 40 g | Masse d'équilibrage 40 g | Ausgleichgewicht 40 g | Contrapeso 40 gr. |
| 1 | | | 2112-3101310 | | 10* | Грузик балансировочный 45 г | Balance weight, 45 g | Masse d'équilibrage 45 g | Ausgleichgewicht 45 g | Contrapeso 45 gr. |
| 1 | | | 2112-3101310-01 | | 10* | Грузик балансировочный 45 г | Balance weight, 45 g | Masse d'équilibrage 45 g | Ausgleichgewicht 45 g | Contrapeso 45 gr. |
| 1 | | | 2112-3101311 | | 10* | Грузик балансировочный 50 г | Balance weight, 50 g | Masse d'équilibrage 50 g | Ausgleichgewicht 50 g | Contrapeso 50 gr. |
| 1 | | | 2112-3101311-01 | | 10* | Грузик балансировочный 50 г | Balance weight, 50 g | Masse d'équilibrage 50 g | Ausgleichgewicht 50 g | Contrapeso 50 gr. |
| 1 | | | 2112-3101312 | | 10* | Грузик балансировочный 55 г | Balance weight, 55 g | Masse d'équilibrage 55 g | Ausgleichgewicht 55 g | Contrapeso 55 gr. |
| 1 | | | 2112-3101312-01 | | 10* | Грузик балансировочный 55 г | Balance weight, 55 g | Masse d'équilibrage 55 g | Ausgleichgewicht 55 g | Contrapeso 55 gr. |
| 1 | | | 2112-3101313 | | 10* | Грузик балансировочный 60 г | Balance weight, 60 g | Masse d'équilibrage 60 g | Ausgleichgewicht 60 g | Contrapeso 60 gr. |
| 1 | | | 2112-3101313-01 | | 10* | Грузик балансировочный 60 г | Balance weight, 60 g | Masse d'équilibrage 60 g | Ausgleichgewicht 60 g | Contrapeso 60 gr. |
| 2 | 4760-ПИ | 11.02-> | + 2110-3101301 | | 10* | Грузик балансировочный 5 г | Balance weight, 5 g | Masse d'équilibrage 5 g | Ausgleichgewicht 5 g | Contrapeso 5 gr. |
| 2 | 4760-ПИ | 11.02-> | + 2110-3101302 | | 10* | Грузик балансировочный 10 г | Balance weight, 10 g | Masse d'équilibrage 10 g | Ausgleichgewicht 10 g | Contrapeso 10 gr. |
| 3 | | | + 2112-3101015-10 | | 5 | Колесо | Road wheel | Jante | Rad | Rueda |
| 4 | 04760-ПИ | ->11.02 | 2112-3101301 | | 10* | Грузик балансировочный 5 г | Balance weight, 5 g | Masse d'équilibrage 5 g | Ausgleichgewicht 5 g | Contrapeso 5 gr. |
| 4 | 04760-ПИ | ->11.02 | 2112-3101301-01 | | 10* | Грузик балансировочный 5 г | Balance weight, 5 g | Masse d'équilibrage 5 g | Ausgleichgewicht 5 g | Contrapeso 5 gr. |
| 5 | | | + 2112-3101040 | | 16 | Болт колеса | Wheel bolt | Boulon de roue | Radbolzen | Tornillo de rueda |
| 6 | | | + 2112-3101014-10 | | 4 | Колпак колеса | Wheel cap | Enjoliveur de roue | Radkappe | Embellecedor de rueda |
| 7 | | | 13276401 | | 4 | Винт М6х20 | Screw M6x20 | Vis M6x20 | Schraube M6x20 | Tornillo M6x20 |

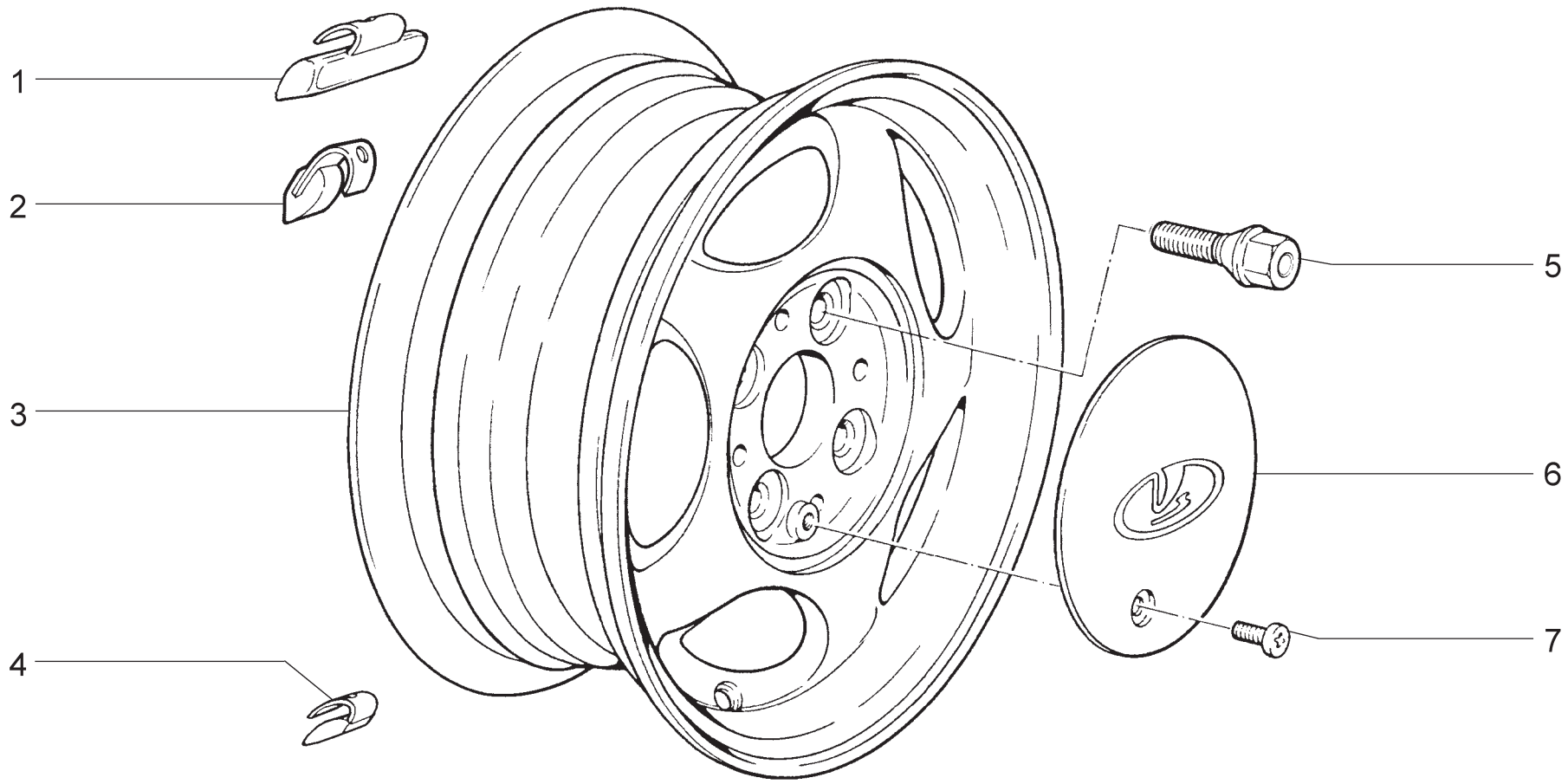


| | | |
|---|---|---|
| **D415** | **Колеса**<br>**Wheels**<br>**Roues**<br>**Räder**<br>**Ruedas** | **21103-02**<br>**21113**<br>**21113-02**<br>**2112-02** |

| п. It. | № изв. Notif. N. | Дата Not.Data | Номер детали Part N. | Применяемость Application | Кол QTY | RUS Наименование | GB Description | F Désignation | D Benennung | E Denominación |
|---|---|---|---|---|---|---|---|---|---|---|
| 1 | 04760-ПИ | ->11.02 | 2112-3101302 | | 10* | Грузик балансировочный 10 г | Balance weight, 10 g | Masse d'équilibrage 10 g | Ausgleichgewicht 10 g | Contrapeso 10 gr. |
| 1 | 04760-ПИ | ->11.02 | 2112-3101302-01 | | 10* | Грузик балансировочный 10 г | Balance weight, 10 g | Masse d'équilibrage 10 g | Ausgleichgewicht 10 g | Contrapeso 10 gr. |
| 1 | | | 2112-3101303 | | 10* | Грузик балансировочный 15 г | Balance weight, 15 g | Masse d'équilibrage 15 g | Ausgleichgewicht 15 g | Contrapeso 15 gr. |
| 1 | | | 2112-3101303-01 | | 10* | Грузик балансировочный 15 г | Balance weight, 15 g | Masse d'équilibrage 15 g | Ausgleichgewicht 15 g | Contrapeso 15 gr. |
| 1 | | | 2112-3101304 | | 10* | Грузик балансировочный 20 г | Balance weight, 20 g | Masse d'équilibrage 20 g | Ausgleichgewicht 20 g | Contrapeso 20 gr. |
| 1 | | | 2112-3101304-01 | | 10* | Грузик балансировочный 20 г | Balance weight, 20 g | Masse d'équilibrage 20 g | Ausgleichgewicht 20 g | Contrapeso 20 gr. |
| 1 | | | 2112-3101306 | | 10* | Грузик балансировочный 25 г | Balance weight, 25 g | Masse d'équilibrage 25 g | Ausgleichgewicht 25 g | Contrapeso 25 gr. |
| 1 | | | 2112-3101306-01 | | 10* | Грузик балансировочный 25 г | Balance weight, 25 g | Masse d'équilibrage 25 g | Ausgleichgewicht 25 g | Contrapeso 25 gr. |
| 1 | | | 2112-3101307 | | 10* | Грузик балансировочный 30 г | Balance weight, 30 g | Masse d'équilibrage 30 g | Ausgleichgewicht 30 g | Contrapeso 30 gr. |
| 1 | | | 2112-3101307-01 | | 10* | Грузик балансировочный 30 г | Balance weight, 30 g | Masse d'équilibrage 30 g | Ausgleichgewicht 30 g | Contrapeso 30 gr. |
| 1 | | | 2112-3101308 | | 10* | Грузик балансировочный 35 г | Balance weight, 35 g | Masse d'équilibrage 35 g | Ausgleichgewicht 35 g | Contrapeso 35 gr. |
| 1 | | | 2112-3101308-01 | | 10* | Грузик балансировочный 35 г | Balance weight, 35 g | Masse d'équilibrage 35 g | Ausgleichgewicht 35 g | Contrapeso 35 gr. |
| 1 | | | 2112-3101309 | | 10* | Грузик балансировочный 40 г | Balance weight, 40 g | Masse d'équilibrage 40 g | Ausgleichgewicht 40 g | Contrapeso 40 gr. |
| 1 | | | 2112-3101309-01 | | 10* | Грузик балансировочный 40 г | Balance weight, 40 g | Masse d'équilibrage 40 g | Ausgleichgewicht 40 g | Contrapeso 40 gr. |
| 1 | | | 2112-3101310 | | 10* | Грузик балансировочный 45 г | Balance weight, 45 g | Masse d'équilibrage 45 g | Ausgleichgewicht 45 g | Contrapeso 45 gr. |
| 1 | | | 2112-3101310-01 | | 10* | Грузик балансировочный 45 г | Balance weight, 45 g | Masse d'équilibrage 45 g | Ausgleichgewicht 45 g | Contrapeso 45 gr. |
| 1 | | | 2112-3101311 | | 10* | Грузик балансировочный 50 г | Balance weight, 50 g | Masse d'équilibrage 50 g | Ausgleichgewicht 50 g | Contrapeso 50 gr. |
| 1 | | | 2112-3101311-01 | | 10* | Грузик балансировочный 50 г | Balance weight, 50 g | Masse d'équilibrage 50 g | Ausgleichgewicht 50 g | Contrapeso 50 gr. |
| 1 | | | 2112-3101312 | | 10* | Грузик балансировочный 55 г | Balance weight, 55 g | Masse d'équilibrage 55 g | Ausgleichgewicht 55 g | Contrapeso 55 gr. |
| 1 | | | 2112-3101312-01 | | 10* | Грузик балансировочный 55 г | Balance weight, 55 g | Masse d'équilibrage 55 g | Ausgleichgewicht 55 g | Contrapeso 55 gr. |
| 1 | | | 2112-3101313 | | 10* | Грузик балансировочный 60 г | Balance weight, 60 g | Masse d'équilibrage 60 g | Ausgleichgewicht 60 g | Contrapeso 60 gr. |
| 1 | | | 2112-3101313-01 | | 10* | Грузик балансировочный 60 г | Balance weight, 60 g | Masse d'équilibrage 60 g | Ausgleichgewicht 60 g | Contrapeso 60 gr. |
| 2 | 4760-ПИ | 11.02-> | + 2110-3101301 | | 10* | Грузик балансировочный 5 г | Balance weight, 5 g | Masse d'équilibrage 5 g | Ausgleichgewicht 5 g | Contrapeso 5 gr. |
| 2 | 4760-ПИ | 11.02-> | + 2110-3101302 | | 10* | Грузик балансировочный 10 г | Balance weight, 10 g | Masse d'équilibrage 10 g | Ausgleichgewicht 10 g | Contrapeso 10 gr. |
| 3 | | | + 2112-3101015-12 | | 5 | Колесо | Road wheel | Jante | Rad | Rueda |
| 4 | 04760-ПИ | ->11.02 | 2112-3101301 | | 10* | Грузик балансировочный 5 г | Balance weight, 5 g | Masse d'équilibrage 5 g | Ausgleichgewicht 5 g | Contrapeso 5 gr. |
| 4 | 04760-ПИ | ->11.02 | 2112-3101301-01 | | 10* | Грузик балансировочный 5 г | Balance weight, 5 g | Masse d'équilibrage 5 g | Ausgleichgewicht 5 g | Contrapeso 5 gr. |
| 5 | | | + 2112-3101040 | | 16 | Болт колеса | Wheel bolt | Boulon de roue | Radbolzen | Tornillo de rueda |
| 6 | | | + 2112-3101014-10 | | 4 | Колпак колеса | Wheel cap | Enjoliveur de roue | Radkappe | Embellecedor de rueda |
| 7 | | | 13276401 | | 4 | Винт М6х20 | Screw M6x20 | Vis M6x20 | Schraube M6x20 | Tornillo M6x20 |

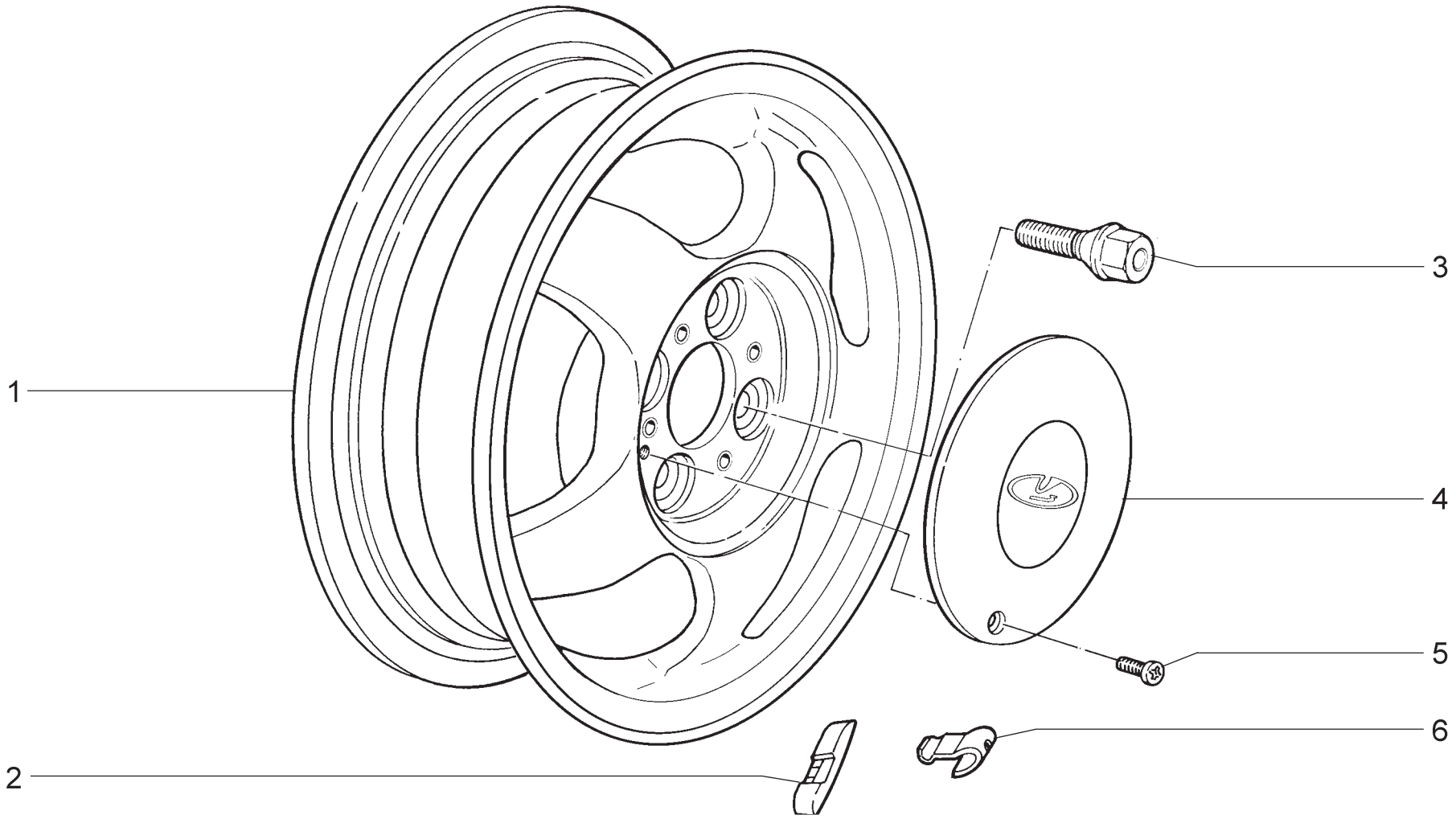


**02862**
→ 03.01

| | | |
|---|---|---|
| **D416** | **(GM-11)**<br>**Колеса**<br>**Wheels**<br>**Roues**<br>**Räder**<br>**Ruedas** | **21103** |

| п. It. | № изв. Notif. N. | Дата Not.Data | Номер детали Part N. | Применяемость Application | Кол QTY | RUS Наименование | GB Description | F Désignation | D Benennung | E Denominación |
|---|---|---|---|---|---|---|---|---|---|---|
| 1 | | | + 2112-3101015-13 | | 5 | Колесо | Road wheel | Jante | Rad | Rueda |
| 2 | | | + 2101-3101301 | | 10* | Грузик балансировочный 20 г | Balance weight, 20 g | Masse d'équilibrage 20 g | Ausgleichgewicht 20 g | Contrapeso 20 gr. |
| 2 | | | + 2101-3101302 | | 10* | Грузик балансировочный 40 г | Balance weight, 40 g | Masse d'équilibrage 40 g | Ausgleichgewicht 40 g | Contrapeso 40 gr. |
| 2 | | | + 2101-3101303 | | 10* | Грузик балансировочный 60 г | Balance weight, 60 g | Masse d'équilibrage 60 g | Ausgleichgewicht 60 g | Contrapeso 60 gr. |
| 2 | | | + 2101-3101304 | | 10* | Грузик балансировочный 80 г | Balance weight, 80 g | Masse d'équilibrage 80 g | Ausgleichgewicht 80 g | Contrapeso 80 gr. |
| 3 | | | + 2112-3101040 | | 16 | Болт колеса | Wheel bolt | Boulon de roue | Radbolzen | Tornillo de rueda |
| 4 | | | + 2112-3101014-12 | | 4 | Колпак колеса | Wheel cap | Enjoliveur de roue | Radkappe | Embellecedor de rueda |
| 5 | | | 13279911 | | 4 | Винт M8x35 | Screw M8x35 | Vis M8x35 | Schraube M8x35 | Tornillo M8x35 |
| 6 | | | + 2109-3101305 | | 10* | Пружина грузика | Spring, balance weight | Ressort de masse d'équilibrage | Ausgleichgewichtsfeder | Muelle |

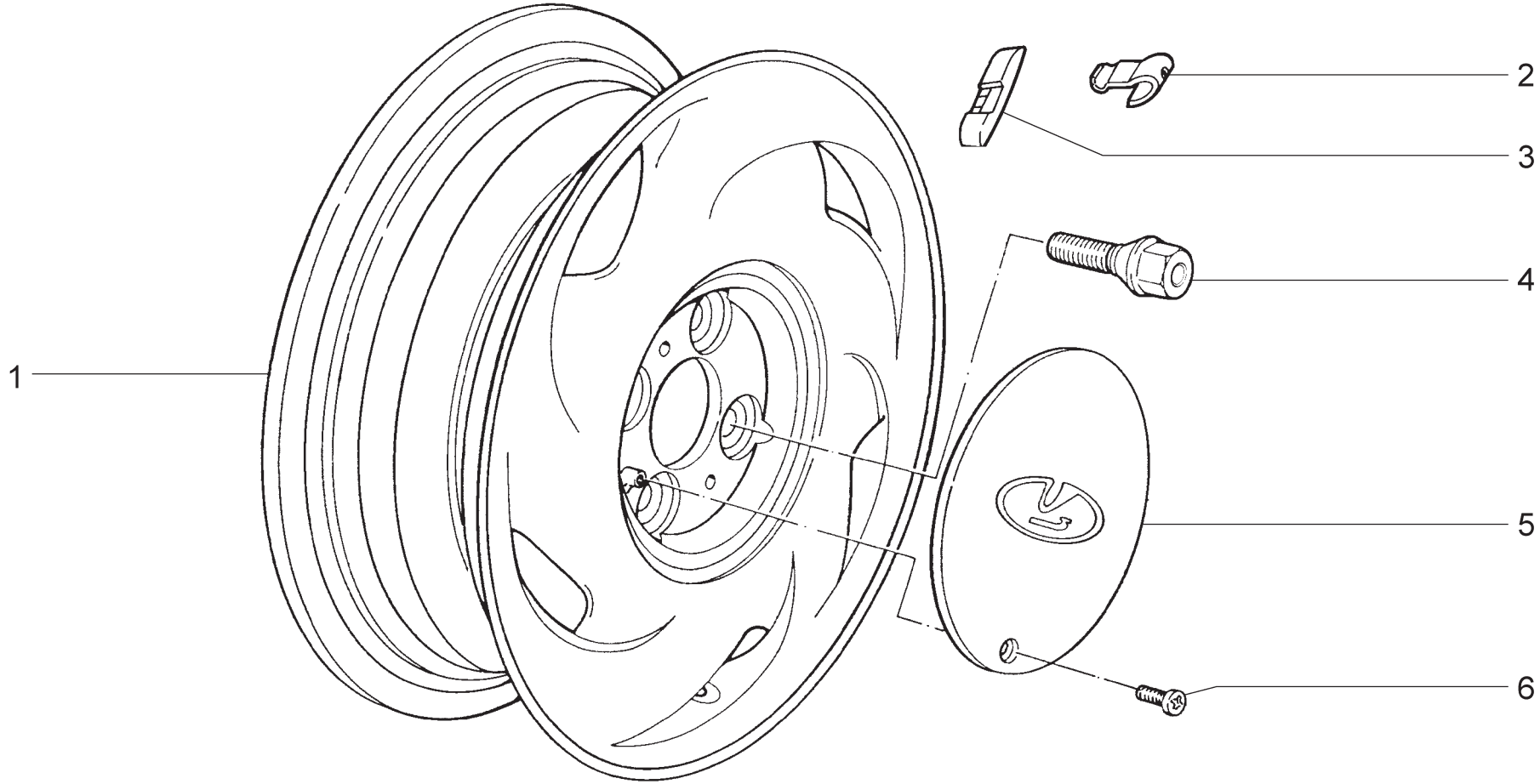


| | | |
|---|---|---|
| **D417** | **Колеса**<br>**Wheels**<br>**Roues**<br>**Räder**<br>**Ruedas** | **21113**<br>**2112** |

| п. It. | № изв. Notif. N. | Дата Not.Data | Номер детали Part N. | Применяемость Application | Кол QTY | RUS Наименование | GB Description | F Désignation | D Benennung | E Denominación |
|---|---|---|---|---|---|---|---|---|---|---|
| 1 | | | + 2112-3101015-10 | | 5 | Колесо | Road wheel | Jante | Rad | Rueda |
| 2 | | | + 2109-3101305 | | 10* | Пружина грузика | Spring, balance weight | Ressort de masse d'équilibrage | Ausgleichgewichtsfeder | Muelle |
| 3 | | | + 2101-3101301 | | 10* | Грузик балансировочный 20 г | Balance weight, 20 g | Masse d'équilibrage 20 g | Ausgleichgewicht 20 g | Contrapeso 20 gr. |
| 3 | | | + 2101-3101302 | | 10* | Грузик балансировочный 40 г | Balance weight, 40 g | Masse d'équilibrage 40 g | Ausgleichgewicht 40 g | Contrapeso 40 gr. |
| 3 | | | + 2101-3101303 | | 10* | Грузик балансировочный 60 г | Balance weight, 60 g | Masse d'équilibrage 60 g | Ausgleichgewicht 60 g | Contrapeso 60 gr. |
| 3 | | | + 2101-3101304 | | 10* | Грузик балансировочный 80 г | Balance weight, 80 g | Masse d'équilibrage 80 g | Ausgleichgewicht 80 g | Contrapeso 80 gr. |
| 4 | | | + 2112-3101040 | | 16 | Болт колеса | Wheel bolt | Boulon de roue | Radbolzen | Tornillo de rueda |
| 5 | | | + 2112-3101014-10 | | 4 | Колпак колеса | Wheel cap | Enjoliveur de roue | Radkappe | Embellecedor de rueda |
| 6 | 7950 | 11.02-> | 13276401 | | 4 | Винт M6x20 | Screw M6x20 | Vis M6x20 | Schraube M6x20 | Tornillo M6x20 |
| 6 | 07950 | ->11.02 | 13279601 | | 4 | Винт M8x25 | Screw M8x25 | Vis M8x25 | Schraube M8x25 | Tornillo M8x25 |

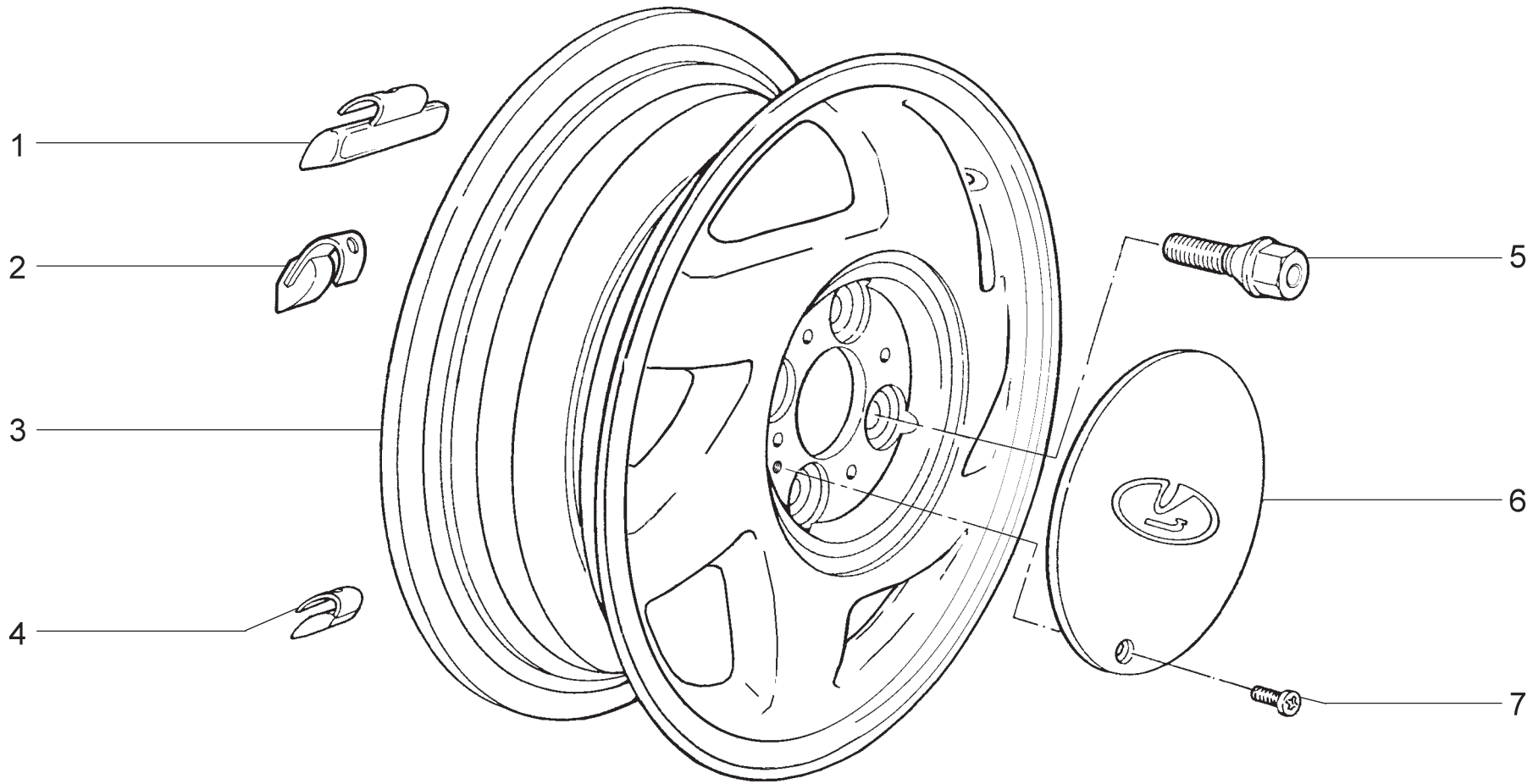


| | | |
|---|---|---|
| **D418** | **Колеса**<br>**Wheels**<br>**Roues**<br>**Räder**<br>**Ruedas** | **21103-02**<br>**21113-02**<br>**2112-02** |

| п. It. | № изв. Notif. N. | Дата Not.Data | Номер детали Part N. | Применяемость Application | Кол QTY | RUS Наименование | GB Description | F Désignation | D Benennung | E Denominación |
|---|---|---|---|---|---|---|---|---|---|---|
| 1 | 04760-ПИ | ->11.02 | 2112-3101302 | | 10* | Грузик балансировочный 10 г | Balance weight, 10 g | Masse d'équilibrage 10 g | Ausgleichgewicht 10 g | Contrapeso 10 gr. |
| 1 | | | 2112-3101303 | | 10* | Грузик балансировочный 15 г | Balance weight, 15 g | Masse d'équilibrage 15 g | Ausgleichgewicht 15 g | Contrapeso 15 gr. |
| 1 | | | 2112-3101304 | | 10* | Грузик балансировочный 20 г | Balance weight, 20 g | Masse d'équilibrage 20 g | Ausgleichgewicht 20 g | Contrapeso 20 gr. |
| 1 | | | 2112-3101306 | | 10* | Грузик балансировочный 25 г | Balance weight, 25 g | Masse d'équilibrage 25 g | Ausgleichgewicht 25 g | Contrapeso 25 gr. |
| 1 | | | 2112-3101307 | | 10* | Грузик балансировочный 30 г | Balance weight, 30 g | Masse d'équilibrage 30 g | Ausgleichgewicht 30 g | Contrapeso 30 gr. |
| 1 | | | 2112-3101308 | | 10* | Грузик балансировочный 35 г | Balance weight, 35 g | Masse d'équilibrage 35 g | Ausgleichgewicht 35 g | Contrapeso 35 gr. |
| 1 | | | 2112-3101309 | | 10* | Грузик балансировочный 40 г | Balance weight, 40 g | Masse d'équilibrage 40 g | Ausgleichgewicht 40 g | Contrapeso 40 gr. |
| 1 | | | 2112-3101310 | | 10* | Грузик балансировочный 45 г | Balance weight, 45 g | Masse d'équilibrage 45 g | Ausgleichgewicht 45 g | Contrapeso 45 gr. |
| 1 | | | 2112-3101311 | | 10* | Грузик балансировочный 50 г | Balance weight, 50 g | Masse d'équilibrage 50 g | Ausgleichgewicht 50 g | Contrapeso 50 gr. |
| 1 | | | 2112-3101312 | | 10* | Грузик балансировочный 55 г | Balance weight, 55 g | Masse d'équilibrage 55 g | Ausgleichgewicht 55 g | Contrapeso 55 gr. |
| 1 | | | 2112-3101313 | | 10* | Грузик балансировочный 60 г | Balance weight, 60 g | Masse d'équilibrage 60 g | Ausgleichgewicht 60 g | Contrapeso 60 gr. |
| 2 | 4760-ПИ | 11.02-> | + 2110-3101301 | | 10* | Грузик балансировочный 5 г | Balance weight, 5 g | Masse d'équilibrage 5 g | Ausgleichgewicht 5 g | Contrapeso 5 gr. |
| 2 | 4760-ПИ | 11.02-> | + 2110-3101302 | | 10* | Грузик балансировочный 10 г | Balance weight, 10 g | Masse d'équilibrage 10 g | Ausgleichgewicht 10 g | Contrapeso 10 gr. |
| 3 | | | 2112-3101015-14 | | 5 | Колесо | Road wheel | Jante | Rad | Rueda |
| 4 | 04760-ПИ | ->11.02 | 2112-3101301 | | 10* | Грузик балансировочный 5 г | Balance weight, 5 g | Masse d'équilibrage 5 g | Ausgleichgewicht 5 g | Contrapeso 5 gr. |
| 5 | | | + 2112-3101040 | | 16 | Болт колеса | Wheel bolt | Boulon de roue | Radbolzen | Tornillo de rueda |
| 6 | | | + 2112-3101014-14 | | 4 | Колпак колеса | Wheel cap | Enjoliveur de roue | Radkappe | Embellecedor de rueda |
| 7 | | | 13279911 | | 4 | Винт M8x35 | Screw M8x35 | Vis M8x35 | Schraube M8x35 | Tornillo M8x35 |

**D418**

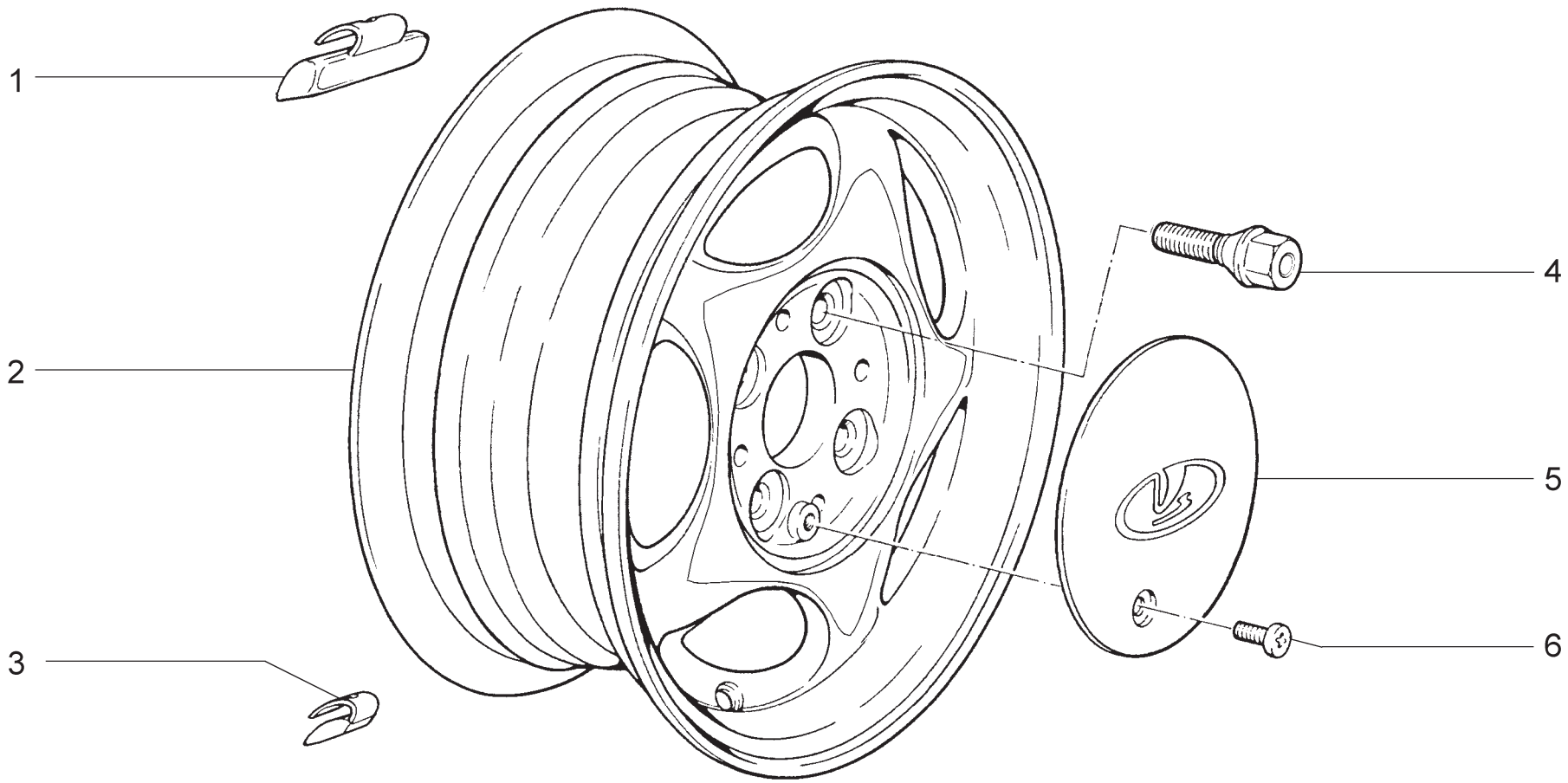


| | | |
|---|---|---|
| **D419** | **(14)**<br>**Колеса**<br>**Wheels**<br>**Roues**<br>**Räder**<br>**Ruedas** | **21102-02** |

| п. It. | № изв. Notif. N. | Дата Not.Data | Номер детали Part N. | Применяемость Application | Кол QTY | RUS Наименование | GB Description | F Désignation | D Benennung | E Denominación |
|---|---|---|---|---|---|---|---|---|---|---|
| 1 | | | 2112-3101302 | | 10* | Грузик балансировочный 10 г | Balance weight, 10 g | Masse d'équilibrage 10 g | Ausgleichgewicht 10 g | Contrapeso 10 gr. |
| 1 | | | 2112-3101303 | | 10* | Грузик балансировочный 15 г | Balance weight, 15 g | Masse d'équilibrage 15 g | Ausgleichgewicht 15 g | Contrapeso 15 gr. |
| 1 | | | 2112-3101304 | | 10* | Грузик балансировочный 20 г | Balance weight, 20 g | Masse d'équilibrage 20 g | Ausgleichgewicht 20 g | Contrapeso 20 gr. |
| 1 | | | 2112-3101306 | | 10* | Грузик балансировочный 25 г | Balance weight, 25 g | Masse d'équilibrage 25 g | Ausgleichgewicht 25 g | Contrapeso 25 gr. |
| 1 | | | 2112-3101307 | | 10* | Грузик балансировочный 30 г | Balance weight, 30 g | Masse d'équilibrage 30 g | Ausgleichgewicht 30 g | Contrapeso 30 gr. |
| 1 | | | 2112-3101308 | | 10* | Грузик балансировочный 35 г | Balance weight, 35 g | Masse d'équilibrage 35 g | Ausgleichgewicht 35 g | Contrapeso 35 gr. |
| 1 | | | 2112-3101309 | | 10* | Грузик балансировочный 40 г | Balance weight, 40 g | Masse d'équilibrage 40 g | Ausgleichgewicht 40 g | Contrapeso 40 gr. |
| 1 | | | 2112-3101310 | | 10* | Грузик балансировочный 45 г | Balance weight, 45 g | Masse d'équilibrage 45 g | Ausgleichgewicht 45 g | Contrapeso 45 gr. |
| 1 | | | 2112-3101311 | | 10* | Грузик балансировочный 50 г | Balance weight, 50 g | Masse d'équilibrage 50 g | Ausgleichgewicht 50 g | Contrapeso 50 gr. |
| 1 | | | 2112-3101312 | | 10* | Грузик балансировочный 55 г | Balance weight, 55 g | Masse d'équilibrage 55 g | Ausgleichgewicht 55 g | Contrapeso 55 gr. |
| 1 | | | 2112-3101313 | | 10* | Грузик балансировочный 60 г | Balance weight, 60 g | Masse d'équilibrage 60 g | Ausgleichgewicht 60 g | Contrapeso 60 gr. |
| 2 | | | + 2110-3101015-11 | | 5 | Колесо | Road wheel | Jante | Rad | Rueda |
| 3 | | | 2112-3101301 | | 10* | Грузик балансировочный 5 г | Balance weight, 5 g | Masse d'équilibrage 5 g | Ausgleichgewicht 5 g | Contrapeso 5 gr. |
| 4 | | | + 2112-3101040 | | 16 | Болт колеса | Wheel bolt | Boulon de roue | Radbolzen | Tornillo de rueda |
| 5 | | | + 2112-3101014-10 | | 4 | Колпак колеса | Wheel cap | Enjoliveur de roue | Radkappe | Embellecedor de rueda |
| 6 | | | 13279601 | | 4 | Винт M8x25 | Screw M8x25 | Vis M8x25 | Schraube M8x25 | Tornillo M8x25 |

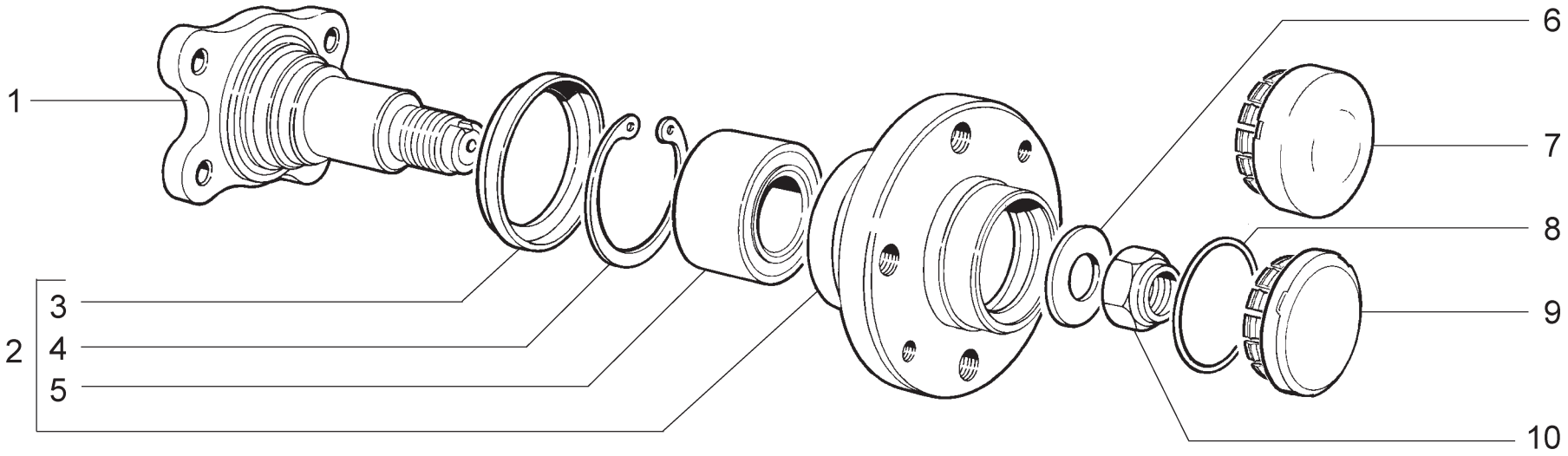


| | | | | | | |
|---|---|---|---|---|---|---|
| **D420** | **Ступица заднего колеса**<br>**Rear wheel hub**<br>**Moyeu de roue arrière**<br>**Hinterradnabe**<br>**Cubo de la rueda trasera** | **2110**<br>**21101**<br>**21102**<br>**21102-01**<br>**21102-02**<br>**21103** | **21103-01**<br>**21103-02**<br>**21103-03**<br>**21104**<br>**21104-01**<br>**21108** | **2111**<br>**2111-01**<br>**2111-02**<br>**21111**<br>**21113**<br>**21113-01** | **21113-02**<br>**2112**<br>**2112-01**<br>**2112-02**<br>**21122**<br>**21122-01** | **21122-02** |

| п. It. | № изв. Notif. N. | Дата Not.Data | Номер детали Part N. | Применяемость Application | Кол QTY | RUS Наименование | GB Description | F Désignation | D Benennung | E Denominación |
|---|---|---|---|---|---|---|---|---|---|---|
| 1 | | | + 2108-3104055 | | 1 | Ось ступицы | Hub shaft | Fusée | Nabenachse | Eje del cubo |
| 2 | | | + 2110-3104014 | | 1 | Ступица заднего колеса | Rear wheel hub | Moyeu de roue arrière | Hinterradnabe | Cubo de rueda trasera |
| 3 | | | + 2108-3104016 | | 1 | Кольцо грязезащитное | Guard ring | Bague pare-boue | Staubschutzring | Anillo guardapolvos |
| 4 | | | + 2108-3104032 | | 1 | Кольцо стопорное | Circlip | Bague d'arrêt | Haltering | Anillo de fijación |
| 5 | | | + 2108-3104020 | ~ | 1 | Подшипник ступицы | Hub bearing | Roulement de moyeu | Radlager | Rodamiento del cubo |
| 5 | | | + 2108-3104020-01 | ~ | 1 | Подшипник ступицы | Hub bearing | Roulement de moyeu | Radlager | Rodamiento del cubo |
| 5 | | | + 2108-3104020-02 | ~ | 1 | Подшипник ступицы | Hub bearing | Roulement de moyeu | Radlager | Rodamiento del cubo |
| 6 | | | + 2108-3104079 | | 1 | Шайба подшипника | Bearing washer | Rondelle de roulement | Lagerscheibe | Arandela del cojinete |
| 7 | 8398 | 01.03-> | + 2110-3103065 | | 1 | Колпак ступицы колеса | Wheel hub cover | Couvre-moyeu | Radnabenkappe | Casquete del cubo rueda |
| 8 | | | + 2108-3103068 | | 1 | Кольцо уплотнительное | Sealing ring | Bague d'étanchéité | Dichtring | Anillo de empaquetadura |
| 9 | 08398 | ->01.03 | + 2110-3104065 | | 1 | Колпак ступицы | Wheel hub cover | Cache écrou | Radnabenkappe | Casquete del cubo rueda |
| 10 | | | 14044271 | | 1 | Гайка М20х1,5 самоконтрящаяся | Self-locking nut M20x1.5 | Ecrou autofreiné M20x1,5 | S.Mutter M20x1,5 | Tuerca M20x1,5 |